CATÁLOGO

WWW.EUROSTIL.COM.AR

PELUQUERÍA
BARBERÍA
& ESTÉTICA

CABELEIREIRO
BARBEARIA
& ESTETICA

No te pierdas todas las novedades
Não perca todas as novidades

2021

EUROstil PROFESIONAL ARGENTINA

Pollié
Thinking about professional

RAGNAR BARBER LINE

Barber Line

LAS GRANDES EXPERIENCIAS CREAN GRANDES PRODUCTOS

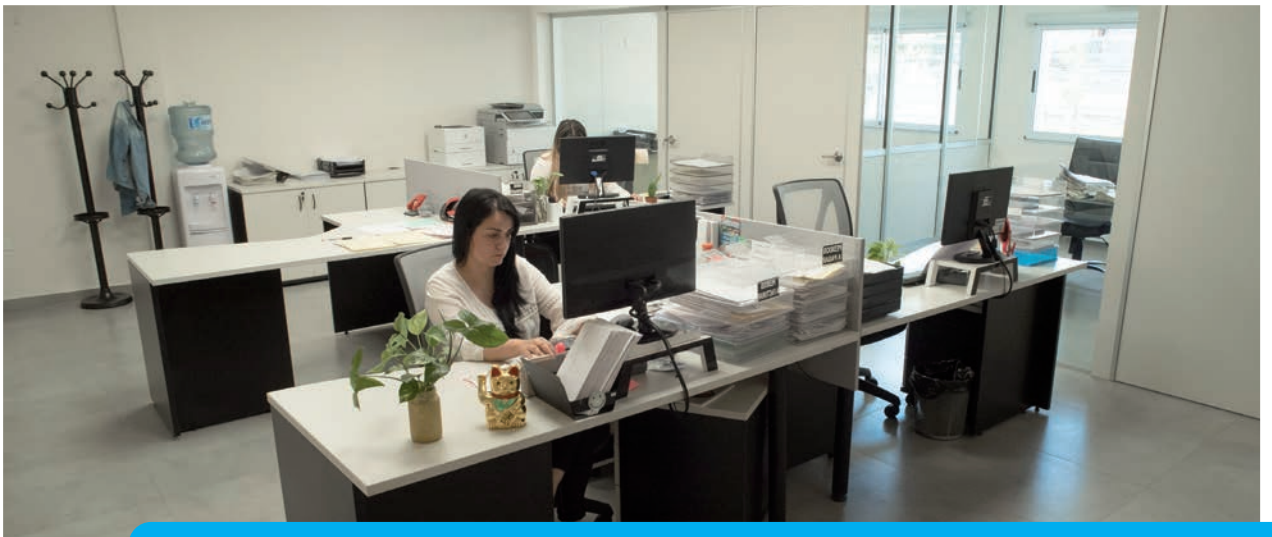

ÓTIMAS EXPERIÊNCIAS CRIAM ÓTIMOS PRODUTOS

Muchos son los que, en el mundo entero, se sienten identificados con la firma EUROSTIL, dado que los productos , llevan el sello de calidad de la marca. Sus productos; peines, secadores, cepillos, planchas, clips… unen todas las virtudes que un profesional puede exigir. La herramienta ideal de trabajo en Peluquería y Estética. EUROSTIL ARGENTINA desarrolla su fabricación y actividad en Villa Lynch, San Martin, en la provincia de Buenos Aires. Donde personal Argentino y materias primas de calidad argentinas fabrican productos vanguardistas.

Muitos são aqueles que, em todo o mundo, se sentem identificados com a assinatura EUROSTIL, uma vez que os produtos levam o selo de qualidade da marca. Seus produtos; pentes, secadores, escovas, ferros, clipes ... unem todas as virtudes que um profissional pode exigir. A ferramenta de trabalho ideal em Cabeleireiro e Estética. EUROSTIL ARGENTINA desenvolve a sua indústria e atividade em Villa Lynch, San Martin, na província de Buenos Aires. Onde o pessoal argentino usam a matéria prima de qualidade argentina fabricam produtos da vanguarda.

DEPARTAMENTO DE DISEÑO / APARTAMENTO DE DESIGN

Diseñamos en nuestras instaslaciones muchos de nuestros productos, pensando siempre en las necesidades de nuestros clientes más exigentes.

Desenhamos muitos dos nossos produtos nas nossas instalações, sempre a pensar nas necessidades dos nossos clientes mais exigentes.

SECCIÓN PLÁSTICO / SEÇÃO DE INJEÇÃO DE PLASTICO

Inyección de nuestros productos plásticos con la última tecnología de mercado, usando motores de bajo consumo y alto rendimiento.

Injetamos os nossos produtos plásticos com a mais recente tecnologia do mercado, utilizando motores de baixo consumo e de alto desempenho.

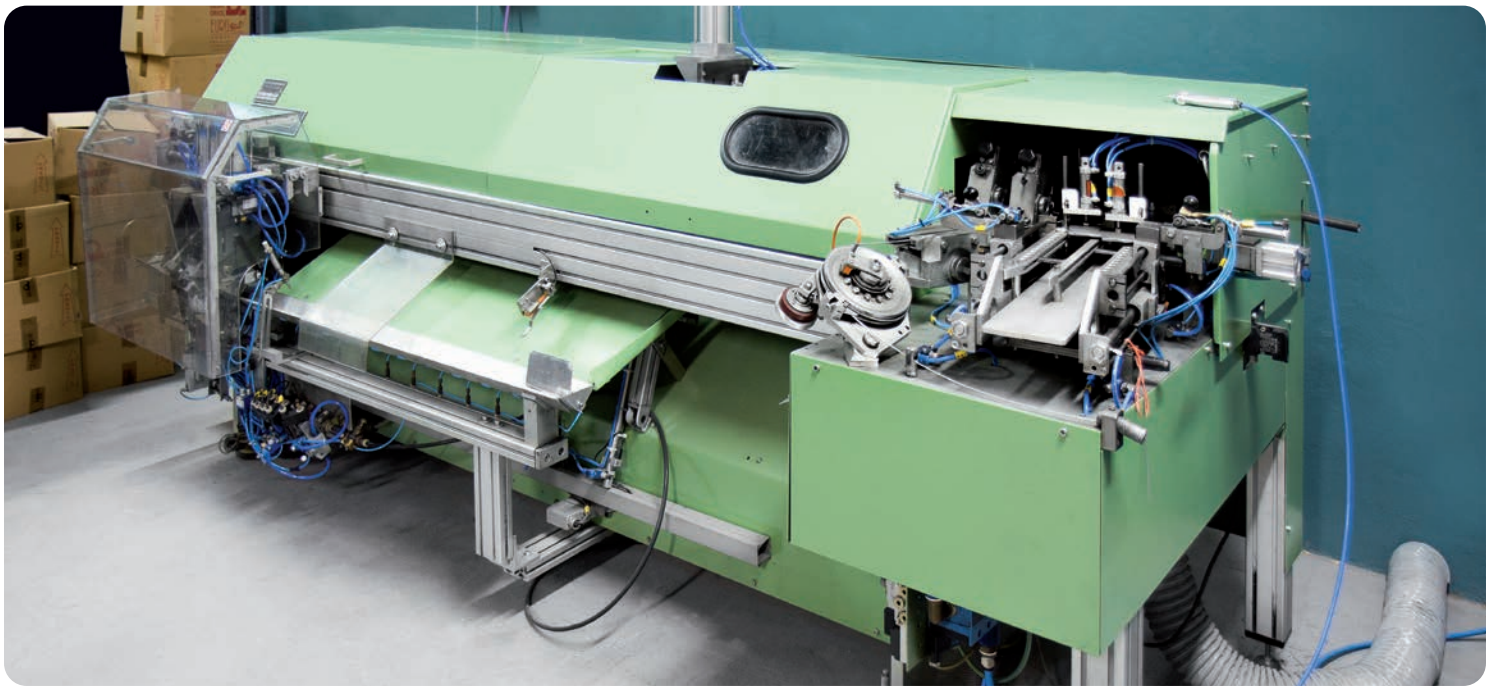

SECCIÓN CEPILLOS / SEÇÃO ESCOVAS

Fabricación de cepillos con maquinaria automática adaptada a nuestros diseños exclusivos.

Produção de escovas com máquinas automáticas adaptadas aos nossos desenhos exclusivos.

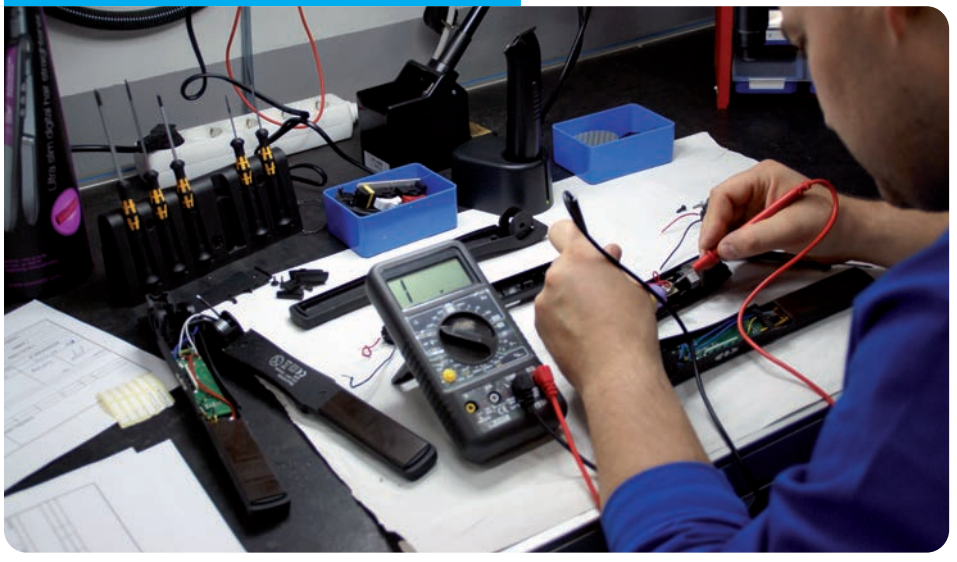

SERVICIO TÉCNICO / SERVIÇO TÉCNICO

Con el objetivo de ofrecer mejores prestaciones a nuestros clientes disponemos de un departamento de servicio técnico para reparar y solucionar cualquier averia o disfunción que haya podido surgir en alguno de nuestros aparatos.

Para oferecer um melhor atendimento aos nossos clientes dispomos de um serviço técnico para reparar e resolver qualquer averia ou disfunção que possa ter surgido em um dos nossos aparelhos.

NUEVA INCORPORACIÓN

Tras más de 79 años de historia, se incorpora a la empresa la tercera generación familiar, aportando nuevas ideas, proyectos e ilusión, en el crecimiento y la consolidación de la empresa.

Una familia que mantiene unidas sus fuerzas y lucha, en un proyecto común que nació de la ilusión de Don Narciso Oriol Quintana, quien ha sabido transmitirlo de generación en generación.

También se consolida la apertura de la filial en Buenos Aires, Argentina, con el nombre EUROSTIL ARGENTINA S.A. Con un recorrido de 14 años, fabrica y comercializa productos de gran calidad para el mercado latino americano. Abriendo fronteras y ampliando mercado. Esta es la filosofía empresarial y familiar, que surge del resultado de un trabajo bien hecho desde hace más de 79 años.

Con la ayuda de todos, Industrias Oriol 1942, S.L. se ha convertido en una gran familia. Continuamos trabajando para ser un referente en el mercado, por calidad, prestación y diseño. ¡Gracias por confiar en nosotros!

NOVA GERAÇÃO

Após mais de 79 anos de história, a terceira geração de família é incorporada na empresa, trazendo novas ideias, projetos e entusiasmo, no crescimento e consolidação da empresa.

Uma família que mantém as suas forças e lutas, num projeto comum que nasceu da ilusão de Don Narciso Oriol Quintana, que foi capaz de transmitilo de geração em geração.

Também está consolidada a abertura da filial em Buenos Aires, Argentina, sob o nome EUROSTIL ARGENTINA S.A. Com uma história de 14 anos, fabrica e comercializa produtos de alta qualidade para o mercado latino-americano. Abrir fronteiras e expandir o mercado. Esta é a filosofia empresarial e familiar, que surge do resultado de um trabalho bem feito há mais de 79 anos.

Com a ajuda de todos, Industrias Oriol 1942, S.L. tornou-se uma grande família. Continuamos a trabalhar para sermos uma referência no mercado, pela qualidade, desempenho e design. Obrigado por confiar em nós!

CONOZCANOS MEJOR CON ESTE VIDEO

CONHEÇA-NOS MELHOR NESTE VÍDEO

DEPÓSITO / ARMAZÉM

SHOWROOM / SALÃO DE ESPOSIÇÕES

01 PELUQUERÍA CABELEIREIRO

8 Secadores
12 Planchas / Ferros
16 Polos barbero / Pólos barbeiro
17 Máquinas cortacabellos / Máquinas de cortar cabelo
22 Tijeras / Tesoura
36 Pulverizadores / Pulverizadores
28 Papel de cuello / Papel pescoço
29 Navajas / Navalhas
42 Espejos / Espelhos
43 Difusores y soportes / Difusores e suportes
44 Clips y horquillas / Clipes e grampos de cabelo
50 Cabezas maniquí / Cabeça do manequim

02 PEINES Y CEPILLOS PENTES E ESCOVAS

52 Peines / Pentes
56 Peines Colores / Pentes cores
59 Peines Carbono / Pentes Carbono
60 Peines Carey / Pentes cor concha de tartaruga
61 Peines color madera/ Pentes cor madeira
62 Peines Blancos / Pentes cor branco
63 Sets peines / Conjunto de pentes
66 Botes peines / Potes de pentes
69 Cepillos crepar / Escovas crepar
70 Cepillos / Escovas
78 Cepillos esqueleto / Escovas esqueleto
81 Ahuecadores / Pentes dentes largos
82 Cepillos Térmicos / Escovas térmicas
86 Cepillos circulares madera / Escova circular madeira
88 Cepillos circulares plástico / Escova circular plástico
90 Cepillos barbero / Escovas Barbear
93 Barba y bigote / Barba e bigode

03 RULOS ROLOS

94 Papillots y rulos / Papillots e rolos
99 Rellenos de moño / Recheios de pão

04 ACCESORIOS TINTURA ACESSÓRIOS DE TINGIMENTO

100 Boles tinte / Tigela tintura
101 Paletinas / Trincha tintura
104 Capas / Capas
106 Gorros y guantes / Chapéus e luvas

05 MANICURA Y DEPILACIÓN MANICURE E DEPILAÇÃO

108 Limas / Lixas
113 Alicates y empujadores / Alicates e empurradores
115 Esponjas maquillaje / Esponjas de maquiagem
116 Depilación / Depilação

06 MOBILIARIO MOBÍLIA

120 Labacabezas y sillas / Lavatórios e cadeiras
126 Sillón barbero /Cadeira de barbeiro

07 VARIOS VÁRIOS

131 Expositor productos Eurostil / Display de produto Eurostil

ICONOS

Producto fabricado en Argentina
Fabricado na Argentina

Unidades por caja
Unidades por caixa

Púa nylon
Cerda de nylon

Púa plástico
Cerda de plástico

Púa plástico con bola
Cerda plástico com bola

Púa nylon con bola
Cerda de nylon com bola

3 MTS
Largo cable
Comprimento do cabo

Púa jabalí
Espiga de javali

Pelo de cerda
Pelo de cerda

Pelo de caballo
pelo de cavalo

Para eliminar piojos
Para eliminar piolhos

Con termostato
Com termostato

Cierre lazo
Fecho de gravata

Cierre Velcro
Fecho de Velcro

Información adicional
Informação adicional

NEW
Producto nuevo
Novo produto

Colores disponibles
Cores disponiveis

EUROSTIL ARGENTINA S.A.
PELUQUERÍA · ESTÉTICA · COSMÉTICA

Eurostil Argentina S.A. se reserva el derecho a realizar modificaciones sin previo aviso
Eurostil Argentina S.A. reserva-se o direito de fazer alterações sem aviso prévio

NEO3800
PROFESIONAL

REF. 03323

U.M.V: **1** | : **12**

2000 W · 3 MTS

NEO 3800

- Peso: 590 g.
- Motor AC de larga duración.
- 2 velocidades · 3 temperaturas · 2 boquillas.
- Botón aire frío · Protección térmica.
- Filtro amovible.

- *Peso: 590 g.*
- *Motor compacto de longa duração (AC)*
- *Fluxo de ar : 84 m3/hora*
- *2 velocidades · 3 temperaturas · 2 bicos direcionáveis*
- *Botão de ar frio*
- *Filtro extraível*

ionic NEO3830
PROFESIONAL

REF. 03904

U.M.V: **1** | : **12**

2000 W · IONIC · 3 MTS

NEO 3830

- Peso: 590 g.
- Motor AC de larga duración.
- 2 velocidades · 3 temperaturas · 2 boquillas.
- Botón aire frío · Protección térmica.
- Filtro amovible con **turmalina** y **iónico** certifcados LVD, CE.

- *Peso: 590 g.*
- *Motor compacto de longa duração (AC)*
- *Fluxo de ar: 82 m3/hora*
- *2 velocidades · 3 temperaturas · 2 bicos direcionáveis*
- *Botão de ar frio*
- *Filtro extraível*
- *Com turmalina e função iónica*

ionic NEO 3820
PROFESIONAL

REF. 03905

U.M.V: **1** | : **12**

2000 W · IONIC · 3 MTS

ionic NEO 3840
PROFESIONAL

REF. 04363

U.M.V: **1** | : **12**

2200 W · IONIC · 3 MTS

NEO 3820

- Peso: 585 g.
- Motor AC de larga duración.
- 2 velocidades · 3 temperaturas · 2 boquillas + 1 difusor.
- Botón aire frío · Protección térmica.
- Filtro amovible con **turmalina** y **iónico.**

- *Peso: 585 g.*
- *Motor compacto de longa duração (AC)*
- *Fluxo de ar: 79 m3/hour*
- *2 velocidades · 3 temperaturas · 2 bicos + 1 difusor*
- *Botão de ar frio*
- *Filtro extraível*
- *Com turmalina e função iónica.*

NEO 3840

- Peso: 590 g.
- Motor compacto de larga duración.
- Diseño ergonómico. Carcasa robusta y ligera en poliamida.
- Termostato de seguridad
- Cable extra flexible de 3m con anilla para colgar, caudal de aire 70m3/hora.
- 2 boquillas orientables media/grande.
- Botón aire frío, 5 temperaturas.
- Filtro acero inoxidable.
- Nivel sonido 70db, el equipo dispone dispositivo de seguridad que se acciona automáticamente en caso de mal funcionamiento.

- *Peso: 590 g.*
- *Motor compacto de longa duração (AC)*
- *Fluxo de ar : 83 m3 / hour*
- *2 velocidades · 3 temperaturas · 2 bicos + 1 difusor*
- *Botão de ar frio*
- *Filtro extraível*
- *Design ergonómico*
- *Com turmalina e função iónica*
- *Termóstato de segurança*

REF. 06475

U.M.V: **1** | : **12**

2200 W | 3 MTS

ROBUST

Realizado como complemento ideal para el peluquero. El nuevo secador de pelo ROBUST de Barber Line ofrece un gran caudal de aire, un aumento del rendimiento y la reducción del tiempo de secado. Permite crear cualquier tipo de peinado: alisados, ondulados, volumen etc. El cabello se verá suave, brillante y sano.

· Potencia / *Potência:* 1900W - 2200W
· Voltaje / *Voltagem:* 220-240V~
· Frecuencia / *Frequência:* 50/60 Hz

Feito como complemento ideal para o cabeleireiro. O novo secador de cabelo Robust da Barber Line oferece um grande fluxo de ar, um rendimento maior e redução do tempo de secagem. Permite criar qualquer tipo de penteado, alisado, cacheado, volumen, etc. O cabelo será macio, brilhante e saudavel.

REF. 06474

U.M.V: **1** | : **12**

2200 W | 3 MTS

FURIOUS PLUS

· Potencia: 1900-2200W
· Motor compacto de larga duración AC
· Peso: 494 g.
· Caudal de aire: 84 m/hora
· 2 velocidades, 3 temperaturas
· Botón aire frío
· 2 boquillas
· Filtro extraíble
· Termostato de seguridad
· Cable con anilla para colgar
· Voltaje 220-240V~
· Frecuencia: 50 Hz
· Embellecedor lila

· *Potência: 1900-2200W*
· *Motor AC compacto de longa duração*
· *Peso: 494 g.*
· *Fluxo de ar 84 m / hour*
· *2 velocidades, 3 temperaturass*
· *Batão de ar frio*
· *2 bicos*
· *Filtro extraivel*
· *Termostato de segurança*
· *Cabo con anel de suspenção*
· *Voltagem 220-240V ~*
· *Frequência: 50 Hz.*
· *Embelezedor lilás*

REF. 06138/59

U.M.V: 1 | : 6

44 W · 130º 230ºC · 360º 2,7M

Plancha profesional IONIC

. Placas de Cerámica con Turmalina que cuidan el cabello proporcionando brillo y suavidad, mediante su carga iónica previene que los cabellos se electricen y encrespen, la tecnología Nano Silver (elimina las bacterias).
. Función de auto desconexión: el aparato se desconectará de forma automática aproximadamente si no se utiliza pasados unos 60 minutos.
. Cable de goma giratorio 360º y de 2,7 m de largo.
. Calentamiento de placas en sólo 20 segundos, con resistencia MCH.
. Temperatura ajustable entre 130ºC y 230ºC.
. Pantalla LED indicando temperatura.
. Generador de iones, que suaviza e hidrata el cabello, reduciendo el tiempo de alisado.
. Sistema de cierre de placas mediante palanca.
. Termostato interno que evita el sobrecalentamiento.
. Mango "SOFT-TOUCH".
. NO UTILIZAR PARA CABELLO SINTÉTICO NI MOJADO.
. Voltaje: 100-240V~. / . Frecuencia: 50/60 Hz. / . Potencia: 44W

· Placas de cerâmica com Turmalina que cuidam do cabelo proporcionando brilho e suavidade, a tecnologia Nano Silver (elimina as bactérias)
· Temperatura ajustável entre 130ºC e 230ºC.
· Termóstato interno que evita o sobreaquecimento
· Cabo rotativo de 360º, de borracha de 2,7 m
· Resistência: Aquecimento das placas em apenas 20 segundos, com resistência MCH
· Ajuste a temperatura via botões
· Função de desligar automaticamente: passado uns 60 minutos
· Gerador de iões, que suaviza e hidrata o cabelo, reduzindo o tempo de secagem
· Sistema de fecho das placas através de alavanca.
· Pega "SOFT-TOUCH"
· NÃO UTILIZAR EM CABELO SINTÉTICO NEM MOLHADO.
· Potência: 44W · Voltagem: 110 - 240 V~ · Frequência: 50/60 Hz

REF. 06139/70

U.M.V: 1 | : 6

50 W · 130º 230ºC · 360º 2,7M

Plancha profesional ADVANCE

. Placas de Cerámica con Turmalina que cuidan el cabello proporcionando brillo y suavidad, la tecnología Nano Silver (elimina las bacterias).
. Función de auto desconexión: el aparato se desconectará de forma automática aproximadamente si no se utiliza pasados unos 60 minutos.
. Cable de goma giratorio 360º y de 2,7 m de largo.
. Calentamiento de placas en tan sólo 20 segundos, con resistencia MCH.
. Temperatura ajustable entre 130ºC y 230ºC.
. Pantalla LED indicando temperatura.
. Termostato interno que evita el sobrecalentamiento.
. Mango "SOFT-TOUCH".
. Apta para cualquier tipo de cabello natural.
. NO UTILIZAR PARA CABELLO SINTÉTICO NI MOJADO.
. Voltaje: 100-240V~. / . Frecuencia: 50/60 Hz. / . Potencia: 50W

. Placas de cerâmica com Turmalina que cuidam do cabelo proporcionando brilho e suavidade, a tecnologia Nano Silver (elimina as bactérias).
. Temperatura ajustável entre 130ºC e 230ºC.
. Termóstato interno que evita o sobreaquecimento
. Cabo rotativo de 360º, de borracha de 2,7 m
. Resistência: Aquecimento das placas em apenas 20 segundos, com resistência MCH.
. Ajuste a temperatura via botões
. Função de desligar automaticamente: passado uns 60 minutos
. Para cabelo natural
. Pega "SOFT-TOUCH".
. Display LED indicando a temperatura.
. NÃO UTILIZAR EM CABELO SINTÉTICO NEM MOLHADO.
. Potência: 50W . Voltagem: 110 - 240 V~ . Frequência: 50/60 Hz

REF. 06174/70

U.M.V: **1** | : **6**

38 W · 80º 230ºC · 360º 3M

Plancha profesional TITANIO

. Placas de Titanio que cuidan el cabello proporcionando brillo y suavidad, la tecnología Nano Silver (elimina las bacterias).
. Función de auto desconexión: el aparato se desconectará de forma automática aproximadamente si no se utiliza pasados unos 60 minutos.
. Cable de goma giratorio 360º y de 3 m de largo.
. Calentamiento de placas en tan sólo 20 segundos, con resistencia MCH.
. Temperatura ajustable entre 80ºC y 230ºC.
. Pantalla LCD indicando temperatura.
. Termostato interno que evita el sobrecalentamiento
. Mango "SOFT-TOUCH".
. Apta para cualquier tipo de cabello natural.
. NO UTILIZAR PARA CABELLO SINTÉTICO O MOJADO
. Voltaje 110-240V~. / . Frecuencia: 50/60 Hz. / . Potencia 38 W.

· Placas de titânio que cuidam do cabelo proporcionando brilho e suavidade, a tecnologia Nano Silver (elimina as bactérias)
· Temperatura ajustável entre 80ºC e 230ºC.
. Termóstato interno que evita o sobreaquecimento
. Cabo rotativo de 360º, de borracha e de 3 m
· Resistência: Aquecimento das placas em apenas 20 segundos, com resistência MCH
· Ajuste a temperatura por botões
· Função de desligar automaticamente: passado uns 60 minutos
· Para cabelo natural
· Pega "SOFT-TOUCH"
· Display LCD indica a temperatura
· Memória de temperatura.
· NÃO UTILIZAR EM CABELO SINTÉTICO OU MOLHADO.
· Potência : 38W . Voltagem: 110 - 240 V~ . Frequência: 50/60 Hz

REF. 06173/70

U.M.V: **1** | : **6**

43 W · 80º 230ºC · 360º 3M

Plancha profesional CERÁMICA Y TURMALINA

. Placas de Cerámica con Turmalina que cuidan el cabello proporcionando brillo y suavidad, mediante su carga iónica previene que los cabellos se electricen y encrespen, la tecnología Nano Silver (elimina las bacterias).
. Función de auto desconexión: aproximadamente si no se utiliza pasados unos 60 minutos.
. Cable de goma giratorio 360º y de 3 m de largo.
. Calentamiento de placas en tan sólo 20 segundos, con resistencia MCH.
. Temperatura ajustable entre 80ºC y 230ºC.
. Pantalla LCD indicando temperatura.
. Termostato interno que evita el sobrecalentamiento.
. Mango "SOFT-TOUCH".
. Apta para cualquier tipo de cabello natural.
. NO UTILIZAR PARA CABELLO SINTÉTICO O MOJADO
. Voltaje: 110-240V~. / . Frecuencia: 50/60 Hz. / . Potencia: 43W.

· Placas de cerámica com Turmalina que cuidam do cabelo proporcionando brilho e suavidade, através da sua carga iónica previne a eletricidade estática e o encrespamento do cabelo, com tecnologia Nano Silver (elimina as bactérias)
· Temperatura ajustável entre 80ºC e 230ºC.
· Termóstato interno que evita o sobreaquecimento
· Cabo rotativo de 360º, de borracha e de 3 m
· Resistência: Aquecimento das placas em apenas 20 segundos, com resistência MCH
· Ajuste a temperatura por botões
· Controle microprocessado
· Função de desligar automaticamente: passado uns 60 minutos
· Pega "SOFT-TOUCH"
· Display LCD indica a temperatura
· Memória de temperatura
· NÃO UTILIZAR EM CABELO SINTÉTICO OU MOLHADO
· Potência 43W. · Voltagem: 110 - 240 V~. · Frequência: 50/60 Hz

REF. 06332/70

U.M.V: **1** | : **6**

44 W · 130º 230ºC · 360º 2,7M

Plancha EASY

Placas de Cerámica con Turmalina que cuidan el cabello proporcionando brillo y suavidad, mediante su carga iónica previene que los cabellos se electricen y encrespen, la tecnología Nano Silver (elimina las bacterias).
Función de auto desconexión: el aparato se desconectará de forma automática aproximadamente si no se utiliza pasados unos 60 minutos.

Placas de Cerâmica com Turmalina que cuidam do cabelo proporcionando brilho e suavidade, mediante o seu carregamento iónico previne a eletrização dos cabelos e que estes fiquem encrespados, a tecnologia Nano Silver (elimina as bactérias). Função de auto desconexão: o aparelho desliga-se de forma automática, caso não seja utilizado passados cerca de 60 minutos.

REF. 02991

Soporte para plancha estrecha tipo 02926. Con ventosas
Suporte para prancha estreita tipo (02926). Com ventosas.

U.M.V: **1** | : **24**

REF. 04583

U.M.V: 1 | : 20

Cepillo alisador · Escova alisadora

- Temperatura entre 80ºC y 230ºC.
- Calentamiento en 60 seg.
- Cable giratorio 360º de 2,5 m. de largo
- Desconexión automática en 60 min. si no se usa
- Pantalla LCD
- Para cabello natural

- *Temperatura entre 80ºC e 230ºC*
- *Cabo rotativo 360º de 2,5 m*
- *Aquecimento em 60 seg*
- *Desliga automaticamente em 60 min. Se não se usa*
- *Display LCD*
- *Para cabelo natural*

Alise o modele su cabello de manera sencilla con el cepillo eléctrico Eurostil

Alise ou estilize seu cabelo facilmente com a escova elétrica Eurostil

67 cm
31 cm
24 cm

Opción de luz y/o giro

Opção de luz e/ou rotação.

13 W · 50-60 RPM · WATER PROOF

REF. 04578

Polo barbero negro Luminoso y rotativo
Poste de barbeiro preto. Com luz e rotação.

U.M.V: **1** | : **1**

61 cm
33 cm
23 cm

Opción de luz y/o giro

Opção de luz e/ou rotação.

13 W · 30 RPM · WATER PROOF

REF. 04286

Polo barbero cromado Luminoso y rotativo
Poste de barbeiro cromado grande. Com luz e rotação.

U.M.V: **1** | : **1**

50 cm
22 cm
15 cm

Opción de luz y/o giro

Opção de luz e/ou rotação.

17 W · 50-60 RPM · WATER PROOF

REF. 04743

Polo barbero cromado pequeño
Poste de barbeiro cromado pequeno. Com luz e rotação.

U.M.V: **1** | : **1**

NUESTROS POLOS BARBERO TIENEN DOBLE FUNCIÓN INDEPENDIENTE: LUZ Y/O GIRO

NOSSOS POSTES DE BARBEIRO TÊM DUPLA FUNÇÃO OPCIONAL: LUZ E / OU ROTAÇÃO

5 W

REF. 03752

U.M.V: **1** | : **20**

REF. 03752/50

U.M.V: **1** | : **20**

K-3600 y K-3700

TIEMPO DE TRABAJO DE 60 90 MIN

TEMPO DE OPERAÇÃO 60 / 90 MIN

SE PUEDE USAR BATERÍA O CORRIENTE ELÉCTRICA

PODE USAR-SE COM BATERIA OU LIGADO À ELETRICIDADE

5H DE CARGA

5H DE CARGA

CABEZAL CERÁMICO Y CUCHILLA DE TITANIO

CABEÇA DE CERÂMICA E LÂMINA DE TITÂNIO

REF. RE03752/01

U.M.V: **1** | : **1**

¿Más info sobre la K-3600 y la K-3700?

Deseja saber mais sobre K-3600 e K-3700?

REF. 03753

U.M.V: **1** | : **20**

Máquina de retoque K-3000

3 W

- Cuchillas de 30 mm, 40 mm, 8 mm para detalles, cabezal nariz / orejas y cabezal afeitado.
- Hoja intercambiable fácil de limpiar.
- Baja vibración y muy silenciosa.
- LED indicador de carga.
- Carga de larga duración, hasta 60 minutos de autonomía.
- Longitud ajustable de corte 4 niveles: 3 mm, 6 mm, 9 mm y 12 mm.

- *Lâminas de 30 mm, 40 mm, 8 mm para detalhes, cabeça, nariz / orelhas*
- *Lâmina fácil de mudar e limpar*
- *Baixa vibração e muito silenciosa*
- *LED indicador de carga*
- *Carga de longa duração, até 60 minutos de autonomia*
- *Longitude ajustável de corte 4 níveis: 3 mm, 6 mm, 9 mm e 12 mm*

(1.5, 3, 4.5, 6, 9, 12 mm)

5 W

REF. 06334

U.M.V: 1 | : 6

BLACK SAM

Máquina cortar cabello recargable de "Barber Line" BLACK SAM, diseñada para el uso del profesional. Motor potente y de larga duración, súper silencioso y de baja vibración. Fabricada con materiales de alta calidad y de última generación.

Máquina de cortar cabelo recarregável BLACK SAM "Barber Line", projetada para uso profissional. Motor potente e duradouro, super silencioso e baixa vibração. Feito com materiais de alta qualidade e de última geração.

- Palanca reguladora de cuchilla.
- Cuchillas de Acero Japonés.
- 6 peines adaptadores de medida.
- Cepillo de limpieza.
- Bote de aceite lubricante.
- Protector cuchilla.
- Fuente de alimentación.

- *Alavanca de regulação da lâmina.*
- *6 pentes de metal e 2 lâminas.*
- *Lâminas de aço japonesas.*
- *Escova de limpeza.*
- *Lubrificante de óleo.*
- *Protetor de lâmina.*
- *Fonte de energia.*

(1.5, 3, 4.5, 6, 9, 12 mm)

5 W

REF. 06333

U.M.V: 1 | : 6

BLACK BART

Máquina cortar cabello de "Barber Line" BLACK BART, diseñada para el uso del profesional. Motor potente y de larga duración, súper silencioso y de baja vibración. Fabricada con materiales de alta calidad y de última generación.

Máquina de cortar cabelo recarregável BLACK BART "Barber Line", projetada para uso profissional. Motor potente e duradouro, super silencioso e baixa vibração. Feito com materiais de alta qualidade e de última geração.

- Palanca reguladora de cuchilla.
- Cuchillas de Acero Japonés.
- 6 peines adaptadores de medida.
- Cepillo de limpieza.
- Bote de aceite lubricante.
- Protector cuchilla.
- Llave ajustadora de revoluciones.

Alavanca de regulação da lâmina.
- *6 pentes de metal e 2 lâminas.*
- *Lâminas de aço japonesas.*
- *Escova de limpeza.*
- *Lubrificante de óleo.*
- *Protetor de lâmina.*
- *Fonte de energia.*
- *Tecla de ajuste de revoluções.*

THUNDER

· Palanca reguladora de cuchilla.
· 2 cuchillas de acero japonés.
· 6 peines adaptadores de medida. (1.5, 3, 4.5, 6, 10, 12 mm).
· Cepillo de limpieza.
· Bote de aceite lubricante.
· Protector cuchilla.
· Potencia máxima: 10W.
· Voltaje: 100-240V~
· Frecuencia: 50/60Hz
· Revoluciones por minuto: 5500+/-800 rpm.

• Alavanca reguladora de lâmina.
• 2 lâminas de aço japonês.
• 6 pentes adaptadores de medida (1.5, 3, 4.5, 6, 10, 12 mm).
• Escova de limpeza.
• Frasco de óleo lubrificante.
• Protetor lâmina.
• Potência máxima: 10W.
• Voltagem: 100-240V~
• Frequência: 50/60Hz.
• Revoluções por minuto: 5500+/-800rpm.

¿Más info sobre la Thunder?
Want to learn more about Thunder?

REF. 06666

U.M.V: **1** | : **6**

RECAMBIOS · SUBSTITUIÇÃO

BLACK SAM / BLACK BART/ THUNDER

RE06454/01..... Peine 1,5 mm
RE06454/02..... Peine 3 mm
RE06454/03..... Peine 4,5 mm
RE06454/04..... Peine 6 mm
RE06454/05..... Peine 9 mm
RE06454/06..... Peine 12 mm
06454..... Pack 6 peines metálicos
06457..... Cuchilla standard
06458..... Cuchilla plana

BUCANERO

RE06412/50..... Cabezal completo con chuchulla plateado

THUNDER

RE06666/01..... Cuchilla plana Thunder
RE06666/02..... Cuchilla Estandar Thunder

TRIUMPH /DRAKE/ ODIN

RE06667/01..... Cuchilla T-ZERO
RE06667/05..... Peine 1 mm
RE06667/06..... Peine 2 mm
RE06667/07..... Peine 3 mm

TRIUMPH

NEW

MÁQUINA DE RETOQUES TRIUMPH
· Cabezal de corte de 38 mm.
· Cuchilla fija de Acero Inoxidable.
· Peine adaptador para medida de corte (1,2 y 3 mm).
· Cepillo de limpieza.
· Bote de aceite lubricante.
· Cable de alimentación.
· Base de carga.
· Botón de encendido y apagado.

MÁQUINA DE TOQUE TRIUMPH
· Cabeça de corte de 38 mm.
· Lâmina fixa em aço inoxidável.
· Adaptador de pente para medição de corte (1,2 e 3 mm).
· Escova de limpeza. Lubrificante de óleo.
· Cabo de alimentação.
· Base de carregamento.

REF. 06667

U.M.V: **1** | : **6**

8 W

REF. 07264

U.M.V: **1** | : **6**

ODIN

NEW

Máquina de retoque recargable de "RAGNAR" ODIN diseñada para el uso del profesional. Motor potente y de larga duración, súper silencioso y de baja vibración. Fabricada con materiales de alta calidad y de última generación.

Máquina de retoque recarregável "RAGNAR" ODIN projetada para uso profissional. Motor potente e duradouro, super silencioso e baixa vibração. Feito com materiais de alta qualidade e de última geração.

· 6.500 R.P.M.
· Autonomía 1,5 h.
· Cabezal de corte de 38 mm.
· Cuchilla fija de Acero Inoxidable.
· Peine adaptador para medida de corte (1,2 y 3 mm).
· Cepillo de limpieza.
· Bote de aceite lubricante.
· Cable de alimentación.
· Tapa transparente.
· Base de recarga.

· 6.500 R.P.M.
· Autonomia 1,5 h.
· Cabeça de corte de 38 mm.
· Lâmina fixa em aço inoxidável.
· Adaptador de pente para medição de corte (1,2 e 3 mm)
· Escova de limpeza.
· Lubrificante de óleo.
· Cabo de alimentação.
· Tampa transparente.
· Base de carregamento.

8 W

REF. 07263

U.M.V: **1** | : **6**

DRAKE

NEW

Máquina de retoque recargable de "RAGNAR" DRAKE, diseñada para el uso del profesional. Motor potente y de larga duración, súper silencioso y de baja vibración. Fabricada con materiales de alta calidad y de última generación.

Máquina de retoque recarregável "CAPTAIN COOK" DRAKE, projetada para uso profissional. Motor potente e duradouro, super silencioso e baixa vibração. Feito com materiais de alta qualidade e de última geração.

· 7.000 R.P.M.
· Autonomía 5 h
· Cabezal de corte de 38 mm
· Cuchilla fija de Acero Inoxidable.
· Peine adaptador para medida de corte (1,2 y 3 mm)
· Cepillo de limpieza.
· Bote de aceite lubricante.
· Cable de alimentación.
· Tapa transparente.

· 7.000 R.P.M.
· Autonomia 5 h
· Cabeça de corte de 38 mm
· Lâmina fixa em aço inoxidável.
· Adaptador de pente para medição de corte (1,2 e 3 mm)
· Escova de limpeza.
· Lubrificante de óleo.
· Cabo de alimentação.
· Tampa transparente.

3 W

REF. 06412/50

U.M.V: **1** | : **24**

BUCANERO

6800 R.P.M · 90' DE AUTONOMÍA · RECARGA EN 120' · LITHIUM LITIO · CON CORTE PATILLA

Nueva máquina afeitadora BUCANERO recargable de "Barber Line", diseñada para el uso del profesional. Motor potente y de larga duración. Fabricada con materiales de alta calidad y de última generación.

Novo barbeador BUCANERO para barba recarregável "Barber Line", projetado para uso profissional. Motor potente e duradouro. Feito com materiais de alta qualidade e de última geração.

. Voltaje: 100-220V~
. Frecuencia: 50/60Hz.
. Potencia : 3W
. Revoluciones por minuto: 6800 rpm.
. Entrada Adaptador: 3-5 W.
. Salida Adaptador: 2 W.
.Tiempo de carga: 2 horas.
. Tiempo de funcionamiento: más de 90 min.
. Batería de litio.
. Apto para cualquier tipo de cabello natural.

·Tensão: 100-220V ~
. Frequência: 50 / 60Hz.
. Potência: 3W.
. Rotações por minuto: 6800 rpm.
. Entrada do adaptador: 3-5W
. Saída do adaptador: 2W.
· Tempo de carregamento: 2 horas.
. Tempo de operação: mais de 90 min.
. Bateria de lítio.
. Indicado para qualquer tipo de cabelo natural.

NEW

Recambio cabezal para máquina de afeitar Bucanero
Cabeça de substituição para barbeador Bucanero

REF. RE06412/50

U.M.V: **1** | :**50**

Waves

6”

REF. 04316

Tijera corte acero especial
Tesoura de corte em aço especial

U.M.V: **1** | : **12**

5,75”

REF. 04317

Tijera esculpir acero especial
Tesoura esculpir em aço especial

U.M.V: **1** | : **12**

Ergo

6”

REF. 04314

Tijera corte profesional
Tesoura de corte profissional

U.M.V: **1** | : **12**

6”

REF. 04315

Tijera esculpir profesional
Tesoura de esculpir profissional

U.M.V: **1** | : **12**

Cobalto

5,5”

REF. 04318

Tijera corte cobalto
Tesoura de corte Cobalto

U.M.V: **1** | : **12**

Blue

5,5”

REF. 03014

Tijera filo navaja TITANIO azul
Tesoura fio navalha titânio BLUE

U.M.V: **1** | : **12**

5,5”

REF. 03015

Tijera esculpir 32d. TITANIO azul
Tesoura esculpir titânio BLUE 32 dentes

U.M.V: **1** | : **12**

6”

REF. 01977

Tijera profesional mango plástico
Tesoura profissional cabo plástico

U.M.V: **12** | : **180**

6”

REF. 01978

Tijera profesional mango plástico esculpir 30 dientes
Tesoura esculpir profissional cabo plástico 30 dentes

U.M.V: **12** | : **180**

Barber Line

6,5”

NEW

REF. 04625

Tijera corte acero especial
Tesoura corte em aço especial

U.M.V: **1** | : **12**

Neptuno

- Acero 440
- Afilado navaja
- Acabado manual
- Gran dureza 59.61 HRC
- Tornillos de ajuste
- Estuche individual

- *Aço 440*
- *Lamina afiada*
- *Acabamento manual*
- *Grande dureza 59.61 HRC*
- *Parafusos de ajuste*
- *Estojo individual*

6,5”

NEW

REF. 04626

Tijera esculpir acero especial
Tesoura esculpir em aço especial

U.M.V: **1** | : **12**

7,5”

NEW

REF. 04899

Tijera corte acero especial
Tesoura esculpir em aço especial

U.M.V: **1** | : **12**

- Material: Acero 440C
- Dureza: 60HRC
- Borde: Convexo

- *Material: Aço 440C*
- *Dureza: 60HRC*
- *Rebordo: Convexo*

7,5”

NEW

REF. 06281

Tijera corte pequeña para retoques en zona de bigote y barba
Tesoura pequena para retoques na área do bigode e barba

U.M.V: **1** | : **120**

Evolute Line

· Material: acero martensítico 4Cr
· Dureza: 51-52HRC- Acabado: mate
· Apoya dedos extraíble.Hoja convexa

• *Material: aço 420Cr*
• *Dureza: 51.-52HRC - Acabamento: fosco*
• *Suporta dedos removíveis Folha convexa*

NEW

REF. 07101

Tijera corte
Tesoura corte

U.M.V: **1** | : **12**

NEW

REF. 07102

Tijera corte
Tesoura corte

U.M.V: **1** | : **12**

NEW

REF. 07103

Tijera esculpir
Tesoura esculpir

U.M.V: **1** | : **12**

Utile Line

· Material: acero martensítico 4Cr
· Dureza: 51-52HRC- Acabado: mate
· Apoya dedos extraíble.Hoja convexa

• *Material: aço 420Cr*
• *Dureza: 51.-52HRC - Acabamento: fosco*
• *Suporta dedos removíveis Folha convexa*

NEW

REF. 07104

Tijera corte
Tesoura corte

U.M.V: **1** | : **12**

NEW

REF. 07105

Tijera corte
Tesoura corte

U.M.V: **1** | : **12**

NEW

REF. 07106

Tijera esculpir
Tesoura esculpir

U.M.V: **1** | : **12**

REF. 51844 LOGO
REF. 51845

NEW

Delantal tejano con detalles de cuero vacuno 100%
Avental jeans com detalhes 100% couro

U.M.V: **1** | : **30**

REF. 51848

NEW

Delantal tejano
Avental jeans

U.M.V: **1** | : **30**

Delantales realizados en DENIM (100% algodón) y Cuero vacuno, fuertes y resistentes.
Instrucciones de lavado:
Lavar en agua fría,
no usar secadora, no usar lejía,
no escurrir.

Aventais de DENIM (100% algodão) e couro, fortes e resistentes ***Instruções de lavagem:*** *Lavar com água fria, não secar na máquina, não usar alvejante, não escorrer.*

REF. 51849
REF. 51850 LOGO

NEW

Delantal tejano con bolsillos de cuero vacuno 100%
Avental jeans com detalhes 100% couro

U.M.V: **1** | : **30**

NEW

REF. 51840

Capa negra 100% poliester con cierre de corchetes.
Capa preta 100% poliéster com fecho.

U.M.V: **1** | : **50**

NEW

REF. 51842

Capa barbero decorada blanca 100% poliester con cierre de corchetes.
Capa de barbeiro 100% poliéster branca decorada com fecho.

U.M.V: **1** | : **50**

Capas realizadas en MICROFIBRA, 100 % poliester, con buena caída y cobertura y de tacto muy suave.
Instrucciones de lavado: Lavar en agua fría, Planchar a baja temperatura, no usar secadora, no usar lejía.

Camadas feitas de MICROFIBRA, 100% poliéster, com boa queda e cobertura e toque muito macio.
Instruções de lavagem: *lavar em água fria, ferro a baixa temperatura, não secar em máquina, não usar alvejante.*

NEW

REF. 51841

Capa barbero decorada negra 100% poliester con cierre de corchetes.
Capa de barbeiro 100% poliéster preta decorada com fecho.

U.M.V: **1** | : **50**

NEW

REF. 51843

Capa barbero de rayas 100% poliester con cierre de corchetes.
Capa barbero de rayas 100% poliester con cierre de corchetes.

U.M.V: **1** | : **50**

Modo de uso papel de cuello / *Como usar papel de pescoço*

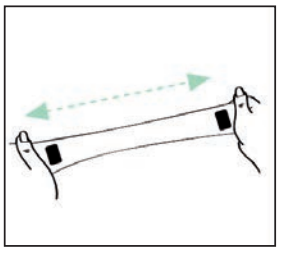

Estirar el papel de cuello
Estique o papel do pescoço

Colocar alrededor del cuello y fijar con las bandas adhesivas
Coloque ao redor do pescoço e prenda com as faixas adesivas

Doblar el papel de cuello hacia abajo
Dobre o papel do pescoço para baixo

REF. 00681

Paquete 5 rollos papel cuello
Pacote 5 rolos papel pescoço

U.M.V: **1** | : **20**

REF. 04651

Pack 5 rollos papel de cuello Barber Line
Pacote 5 rolos papel pescoço Barber Line

U.M.V: **6** | : **6**

Barber Line

REF. 50800

Portarrollos papel de cuello
Porta rolos para papel pescoço

U.M.V: **1** | : **80**

REF. 50801

Portarrollos papel de cuello
Porta rolos para papel pescoço

U.M.V: **1** | : **80**

NEW

REF. 00994

Dispensador 20 cajitas de 11 hojas ELIOS
Dispensador 20 caixas de 11 folhas ELIOS

U.M.V: **1** | : **50**

REF. 07164

Caja de 10 cajitas de 100 medias hojas inoxidable para uso profesional. Premium Stainless, de corte suave y preciso
Caixa com 10 caixas de 100 chapas de aço inoxidável para uso profissional. Inoxidável premium, corte suave e preciso

U.M.V: **1** | : **80**

REF. 00698

Navaja afeitar hoja cambiable
Navalha de barbear lámina trocável

U.M.V: **12** | : **600**

REF. 06057

Navaja afeitar hoja cambiable
Navalha de barbear lámina trocável

U.M.V: **10** | : **250**

REF. 06058

Navaja afeitar hoja cambiable
Navalha de barbear lámina trocável

U.M.V: **10** | : **250**

REF. 04550

Máquina de afeitar clásica
Navalha clássica lâmina completa

U.M.V: **6** | : **6**

REF. 06421

NAVAJA NEGRA BARBER LINE: Muy corta, ideal para retoques y para zonas de difícil acceso. Funciona con media hoja.

NAVALHA COR PRETO BARBER LINE: Muito curto, ideal para retoques e para áreas de difícil acesso. Funciona com meia folha.

U.M.V: **12** | : **600**

REF. 04544

NAVAJA AFEITAR BARBER LINE: Hoja cambiable. Mango negro de plástico. Funciona con media hoja.

NAVALHA DE BARBEAR "BARBER LINE": Lâmina de meia borda. Trocável. Punho de plástico preto

U.M.V: **12** | : **600**

REF. 06435

Navaja ligera para afeitar y retocar la zona de la barba y cabello. Mango de plástico negro.

Aparelho de barbear muito leve para barbear e retoques de barba e cabelo com cabo preto plástico

U.M.V: **12** | : **600**

REF. 00730

Navaja de Hoja cambiable con peine. Funciona con media hoja.

Navalha de barbear com lâmina de meia borda. Trocável. Com pente

U.M.V: **12** | : **600**

REF. 04983

Navaja de acero inoxidable 430, color negro, hecha en Japón.revestimiento en negro, mango de madera americana color naranja. Incluye una elegante caja de cartón. Funciona con media hoja.

Peça com lâmina fabricada no Japão, aço inoxidável 430, revestimento em preto, cabo de madeira americana cor laranja. Inclui um cómodo estojo em pele ecológica. Lâmina de meia borda.

U.M.V: **1** | : **600**

REF. 04930

Navaja con mango de madera. Funciona con media hoja cambiable.
Navalha barbear punho de madeira. Lâmina de meia borda. Trocável

U.M.V: **1** | : **600**

REF. 04989

Navaja Barber Line con mango imitación madera y estilo vintage. Funciona con hoja completa.
Navalha barbear punho de plástico Barber Line. • Lâmina de meia borda. Trocável

U.M.V: **1** | : **600**

NEW

REF. 07258

Contenedor cuchillas usadas
Pacote de 2 separadores cabelo com Velcro

U.M.V: **1** | : **48**

NEW

REF. 07161

NAVAJA RAGNAR REFINED • Plata 145 mm, acero J2 alta calidad (420c), logo marcado con laser

NAVALHA RAGNAR REFINED • Prata 145 mm, aço J2 de alta qualidade (420c), logotipo marcado a laser

U.M.V: **1** | : **12**

NEW

REF. 07162

NAVAJA RAGNAR REFINED • Cobre 145 mm, acero J2 alta calidad (420c), logo marcado con laser

NAVALHA RAGNAR REFINED • Cor cobre 145 mm, aço J2 de alta qualidade (420c), logotipo marcado a laser

U.M.V: **1** | : **12**

NEW

REF. 07163

NAVAJA RAGNAR REFINED • Negra 145 mm, acero J2 alta calidad (420c), logo marcado con laser

NAVALHA RAGNAR REFINED • Preto 145 mm, aço J2 de alta qualidade (420c), logotipo marcado a laser

U.M.V: **1** | : **12**

REF. 04929 **NEW**

Maquinilla de afeitar clásica, con hoja completa y de doble borde, una herramienta esencial para el barbero. Mango con una textura en acero inoxidable para una mejor sujeción. Adecuada para principiantes. Admite cualquier cuchilla de doble borde disponible en el mercado.
Navalha clássica, com lâmina inteira e fio duplo, ferramenta essencial para o barbeiro. A navalha tem um cabo de aço inoxidável texturizado para uma melhor aderência. Adequado para iniciantes. Aceita qualquer lâmina de duplo fio disponível no mercado.

U.M.V: **1** | : **12**

REF. 04931 **NEW**

Maquinilla de afeitar clásica, con hoja completa y de doble borde, una herramienta esencial para el barbero. Mango con textura en plástico para una mejor sujeción. Adecuada para principiantes. Admite cualquier cuchilla de doble borde disponible en el mercado.
Navalha clássica, com lâmina inteira e fio duplo, ferramenta essencial para o barbeiro. A navalha tem um cabo de aço inoxidável texturizado para uma melhor aderência. Adequado para iniciantes. Aceita qualquer lâmina de duplo fio disponível no mercado.

U.M.V: **1** | : **12**

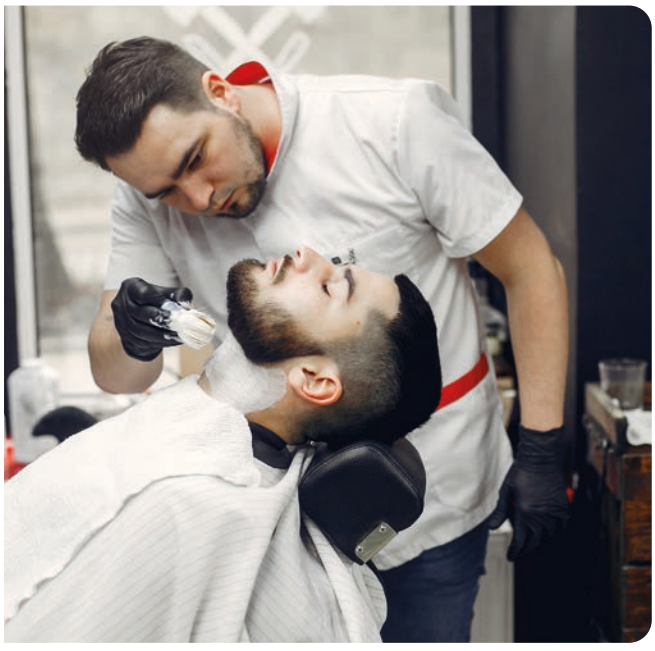

NEW

REF. 06417

NAVAJA NEGRA BARBER LINE: Muy corta, ideal para retoques y para zonas de difícil acceso. Funciona con media hoja.

NAVALHA COR PRETO BARBER LINE: Muito curto, ideal para retoques e para áreas de difícil acesso. Funciona com meia folha.

U.M.V: **12** | : **300**

NEW

REF. 06419

NAVAJA AFEITAR EUROSTIL: Hoja cambiable. Mango negro de plástico. Funciona con media hoja.

NAVALHA DE BARBEAR: Lâmina de meia borda. Trocável. Punho de plástico preto

U.M.V: **12** | : **300**

NEW

REF. 06420

Navaja ligera para afeitar y retocar la zona de la barba y cabello. Mango de plástico negro.

Aparelho de barbear muito leve para barbear e retoques de barba e cabelo com cabo preto plástico

U.M.V: **12** | : **300**

NEW

REF. 07123

10 CAJAS DE 10 CUCHILLAS PROFESIONALES EUROSTIL STYLING BLADES =100 unidades
Cuchilla fabricada con el mejor acero inoxidable recubierta por una capa de teflón aportando más suavidad y durabilidad al corte.

10 CAIXAS DE 10 LÂMINAS PROFISSIONAIS EUROSTIL STYLING BLADES =100 ud.
Lâmina fabricada com o melhor aço inoxidável revestida por uma camada de teflon, que proporciona mais suavidade e durabilidade ao corte.

U.M.V: **1** | : **20**

REF. 50961

Corta cabello 1 hoja
Corta cabelos uma folha

U.M.V: **12** | : **96**

REF. 52480

Caja 100 navajas desechables
Caixa 100 navalhas descartáveis com protetor

U.M.V: **1** | : **7**

REF. 50962

Corta cabello 2 hojas
Corta cabelos duas folhas

U.M.V: **12** | : **96**

REF. 06141

Frasco esterilizador de cristal con capacidad para un litro, estilo vintage Barber Line, para esterilizar utensilios por inmersión.
Frasco de esterilização de vidro 1 litro para esterilizar utensílios por imersão.

U.M.V: **1** | : **12**

REF. 06176

Peine con ángulo para medir y retocar la barba y el bigote de forma sencilla y eficaz. Con 2 peines y un pincel. Barbe Line.
Pente angular para medir e retocar a barba e o bigode com facilidade e eficiência. Com 2 pentes e uma escova.

U.M.V: **12** | : **400**

REF. 06179

Pulverizador clásico de talco BARBER LINE
Pulverizador clássico talco BARBER LINE

U.M.V: **12** | : **72**

REF. 06118

Pulverizador talco con un sistema especial que evita que el polvo se compacte.
Pulverizador de talco com um sistema especial que evita a compactação de poeira.

U.M.V: **12** | : **144**

REF. 04732

Pulverizador con forma de botella de whisky
Pulverizador em forma de garrafa de uísque

U.M.V: **12** | : **96**

REF. 01663

Pulverizador redondo Colores: lila y gris. Transparentes
Pulverizador redondo Cores: lilás e cinza. Transparente

U.M.V: **12** | : **84**

300 ML

360º Pulverizador · Sprayer

Spray continuo con una sola presión al gatillo pulveriza el agua de manera fina y uniforme con la misma presión desde el inicio hasta la última gota.
360º Se puede usar desde todos los ángulos, incluso boca abajo.
Pulverización fina tipo niebla que distribuye el agua de manera uniforme sobre todo el cabello.
Capacidad 300 ml rellenable.
Volúmen fijo de presión de 1,25 cc continuo.
Evita la fatiga de la mano en comparación con los sprays estándar.
Sin gases contaminantes.

Spray contínuo: *com uma só pressão no gatilho, pulveriza a água de maneira fina e uniforme com a mesma pressão da primeira até à última gota.*
360º *Pode usar-se a partir de todos os ângulos, incluindo boca abaixo*
Pulverização fina *tipo neblina que distribui a água de maneira uniforme sobre o cabelo todo.*
Capacidade: 300 ml *enchimento.*
Volume fixo de pressão: *de 1,25 cc contínuo.*
Evita a fadiga da mão *em comparação com os sprays standards.*
Sem gases contaminantes.

REF. 04731

U.M.V: **12** | : **12**

300 ML

REF. 06243

U.M.V: **12** | : **12**

Micro-pulverización continua

Micro-spray continuo

500 ML

REF. 52494

Pulverizador transparente
Pulverizador transparente

U.M.V: **20** | : **20**

500 ML

REF. 52494/58

Pulverizador blanco
Pulverizador branco

U.M.V: **20** | : **20**

300 ML

REF. 52493

Pulverizador transparente
Pulverizador transparente

U.M.V: **30** | : **30**

260 ML

REF. 02683

Pulverizador STIL transparente
Pulverizador STIL transparente

U.M.V: **20** | : **80**

350 ML

REF. 52491

Pulverizador garrafita
Pulverizador jarra

U.M.V: **25** | : **25**

240 ML

REF. 02880

Botella bomba dosificadora
Frasco de bomba de dosagem

U.M.V: **20** | : **80**

REF. 06440

Bolsa de 2 separadores para el cabello · Velcro
Pacote de 2 separadores cabelo com Velcro

U.M.V: **12** | : **1000**

NEW

REF. 52905

Alfombra barbería negra PVC Ragnar
Pacote de 2 separadores cabelo com Velcro

U.M.V: **1** | : **15**

NEW

REF. 57810

Gel antibacterial 99,99% de eficacia, 70% de alcohol
Gel antibacteriano 99,99% eficaz, álcool 70%

U.M.V: **15** | : **15**

Productos pensados para el profesional más exigente

REF. 54255

Bacia jabón eurostil Base de madera y recipiente de goma.
Bacia de sabão eurostil. Base de madeira e recipiente de borracha.

U.M.V: **1** | : **6**

REF. 52947/50 NEGRA
REF. 52947/58 BLANCA

Bolsa 3 Toallas 100% algodón 74 x 46 cm
Saco 3 Toalhas 100% algodão 74 x 46 cm

U.M.V: **1** | : **5**

REF. 06315

Bolsa de 50 máscaras protector ojos.
Suave y ligero. Se puede mojar.
Saco de 50 máscaras protetoras para os olhos. Suave e leve. Pode ficar molhado.

U.M.V: **1** | : **100**

REF. 50672

Porta-secador giratorio sin tornillos
Porta secador adaptável sem parafusos

U.M.V: **1** | : **30**

REF. 50675

Porta-secador adaptable
Porta secador adaptável

U.M.V: **1** | : **20**

REF. 52904

2 Colgadores ventosa
2 ganchos com ventosa

U.M.V: **1** | : **30**

REF. 01955/50

Espejo profesional negro con asas
Espelho quadrado com pega Bronco

U.M.V: **1** | : **12**

43 cm
25 cm

10 cm
7 cm

REF. 50263

Espejo redondo Ø 63 mm
Espelho redondo Ø 63 mm

U.M.V: **12** | : **96**

16,5 cm
10,5 cm

REF. 50264

Espejo redondo Ø 96 mm
Espelho redondo Ø 96 mm

U.M.V: **12** | : **72**

32 cm
22,5 cm

REF. 00254/50

Espejo TV
Espelho TV

U.M.V: **1** | : **10**

9,5 cm
7,5 cm

REF. 50250

Espejo cuadrado con asa Ø 63 mm
Espelho quadrado Com pega Ø 63 mm

U.M.V: **12** | : **96**

19 cm
9 cm

REF. 50213

Espejo polvera
Espelho normal/aumento pó

U.M.V: **12** | : **72**

REF. 01147

Difusor universal EUROSTIL
Difusor universal Eurostil

U.M.V: **1** | : **24**

El modelo 01147 Universal Se ajusta a la mayoría de secadores del mercado

REF. 01147/99

Difusor universal EUROSTIL
Difusor universal Eurostil

U.M.V: **1** | : **12**

Difusor plegable de silicona
Difusor dovrável de silicone

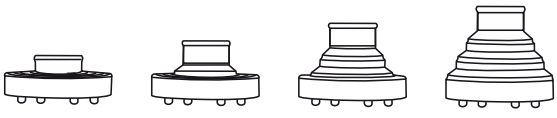

REF. 04346/62
04346/68
04346/64
04346/50

U.M.V: **1** | : **12**

- Ideal para tratamientos con aceites esenciales.
- Reparte el calor de forma homogénea
- Diseño especial, ligero, plegable y no ocupa espacio.
- Universal, se adapta a la mayoría de los secadores.
- Altura máx. 12,9 cm mín. 6,8 cm
- Ø 6,3 cm - Ø 13,9 cm

- Reparte o calor de forma homogénea
- Design especial, leve, dobrável e não ocupa espaço
- Universal, adapta-se à maioria dos secadores
- Altura máx. 12,9 cm mín. 6,8 cm
- Ø 6,3 cm - Ø 13,9 cm

REF. 01855
01855/50

Caja 72 docenas clips
Caixa 72 dúzias clips

U.M.V: **1** | : **40**

5,9CM

REF. 01856
01856/50

Caja 72 docenas clips
Caixa 72 dúzias clips

U.M.V: **1** | : **40**

4,8CM

REF. 01863
01863/50

Caja 200 g. de clips con bola
Caixa 200 g. clips com bola

U.M.V: **1** | : **40**

5 CM

REF. 01857
01857/50

Caja 200 g. horquillas invisibles
Caixa 200 g. ganchos invisíveis

U.M.V: **1** | : **70**

4,9CM

REF. 50636

Cartón 12 gomas con gancho colores
Embalagem 12 pulseiras elásticas com gancho

U.M.V: **1** | : **72**

REF. 01604
01604/50

Caja 300 clips con bolita
Caixa 300 clips com bola

U.M.V: **1** | : **16**

5 CM

REF. 01609
01609/50

Cartón 24 clips ondulados
Pacote 24 clips ondulados

U.M.V: **12** | : **120**

5 CM

REF. 01610
01610/50

Caja 300 clips ondulados
Caixa 300 clips ondulados

U.M.V: **1** | : **16**

5 CM

REF. 01616
01616/50

Caja 400 horquillas invisibles
Caixa 400 ganchos invisíveis

U.M.V: **1** | : **16**

5,5CM

NEW

REF. 50096

Caja 100 pinzas plastico grandes
Caixa 100 pinças plastico grandes

U.M.V: **1** | : **12**

NEW

REF. 50097

Caja 100 pinzas plastico pequeñas
Caixa 100 pinças plastico pequenhas

U.M.V: **1** | : **12**

NEW

REF. 51310

Gancho para realizar coletas más originales
Gancho para fazer tranças mais originais

U.M.V: **1** | : **96**

REF. 50081
REF. 50081/50

Bolsa 6 grapas separador plástico grande
Bolsa 6 molas separador plástico grande

U.M.V: **1** | : **50**

REF. 50089
REF. 50089/50

Bolsa 6 pinzas plástico
Bolsa 6 molas plástico grande diferentes cores

U.M.V: **1** | : **50**

11 CM

REF. 03059

Bolsa 4 pinzas Dragón
Bolsa 4 pinças dragão

U.M.V: **1** | : **24**

11 CM

REF. 02526

Bolsa 6 pinzas plástico negras
Bolsa 6 pinças plástico pretas

U.M.V: **20** | : **120**

12 CM

REF. 02524/99

Bolsa 6 pinzas metal plástico colores
Bolsa 6 pinças metal-plástico cores

U.M.V: **20** | : **120**

REF. 50086

Cartón 6 pinzas plástico corazón
Pacote 6 pinças plástico corações

U.M.V: **1** | : **25**

5,5CM

NEW

REF. 01655/00

Bolsa 120 pinzas pequeñas ref. 90
Bolsa 120 pinças pequenhas ref. 90

U.M.V: **1** | : **12**

REF. 01655

Caja 120 pinzas pequeñas, ref. 90
Caixa 120 pinças pequenhas ref. 90

U.M.V: **1** | : **12**

NEW

REF. 00090

Cartón 10 pinzas metal
Pacote 10 pinças metal

U.M.V: **12** | : **96**

6,5CM

NEW

REF. 01659/00

Bolsa 120 pinzas medianas ref. 95
Bolsa 120 pinças médias ref. 95

U.M.V: **1** | : **12**

REF. 01659

Caja 120 pinzas mediamas ref. 95
Caixa 120 pinças médias ref. 95

U.M.V: **1** | : **12**

NEW

REF. 00095

Cartón 10 pinzas 6,5cm
Card 10 clips 6,5 cm

U.M.V: **12** | : **96**

11,7CM

REF. 01830/00 NEW

Bolsa 60 pinzas grandes curvas ref. 93
Bolsa 60 pinças grandes curvadas ref. 93

U.M.V: **1** | : **12**

REF. 01830

Caja 120 pinzas grandes ref. 93
Caixa 120 pinças grandes ref. 93

U.M.V: **1** | : **12**

REF. 00093 NEW

Cartón 6 pinzas curvas 11,5 cm
Pacote 6 pinças curvadas 11,5 cm

U.M.V: **12** | : **96**

• Implantación 90º
• Implantação 90º

SOPORTE INCLUIDO
SUPORTE INCLUÍDO

REF. 00624

Cabeza maniquí pelo natural
Cabeça manequim cabelo 100% natural

U.M.V: **1** | : **10**

Cabezas maniquí CABELLO 100% NATURAL
Cabeças manequim CABELO 100% NATURAL

- 42 Implantes por cm2
- 6-7 cabellos por implante
- 260 cabello por cm2
- Para corte, decoloración, coloración, permanente, peinados, cortes, secado y planchados.
- Temperatura máxima 180ºC

- *42 Implantes por cm2*
- *6-7 cabelos por implante*
- *260 cabelo por cm2*
- *Para corte, descoloração, coloração, permanente, penteado, coletado, seco e com prancha.*
- *Temperatura máxima 180ºC*

REF. 03738

Soporte trípode cabeza maniquí
Suporte tripé cabeça manequim

U.M.V: **1** | : **10**

• Implantación 45º
• Implantação 45º

35 - 40 cm

SOPORTE INCLUIDO
SUPORTE INCLUÍDO

REF. 04905

Cabeza maniquí pelo natural
Cabeça manequim cabelo 100% natural

U.M.V: **1** | : **10**

• Implantación 45º
• Implantação 45º

45 - 50 cm

SOPORTE INCLUIDO
SUPORTE INCLUÍDO

REF. 04906

Cabeza maniquí pelo natural
Cabeça manequim cabelo 100% natural

U.M.V: **1** | : **10**

• Implantación 45º
• Implantação 45º

55 - 60 cm

SOPORTE INCLUIDO
SUPORTE INCLUÍDO

REF. 04907

Cabeza maniquí pelo natural
Cabeça manequim cabelo 100% natural

U.M.V: **1** | : **10**

Cabezas maniquí CABELLO 100% SINTÉTICO
Cabeças manequim CABELO 100% SINTÉTICO

- 42 Implantes por cm2
- 6-7 cabellos por implante
- 210 cabello por cm2
- Para corte, peinados, cortes, secado y planchados.
- Temperatura máxima 180ºC
- No teñir, decolorar o permanente.

- *42 Implantes por cm2*
- *5-6 cabelos por implante*
- *210 cabelo por cm2*
- *Para corte, penteado, coletado, seco e com prancha.*
- *Temperatura máxima 180ºC*
- *Não descolorir, permanente e não tingir*

MAX 140 ºC

TINTE Y PERMANENTE
TINGIR E PERMANENTE

PRO-H

SOPORTE INCLUIDO
SUPORTE INCLUÍDO

REF. 04955

Cabeza maniquí pelo sintético
Cabeça manequim, CABELO 100% SINTÉTICO

U.M.V: **1** | : **10**

SOPORTE INCLUIDO
SUPORTE INCLUÍDO

REF. 04956

Cabeza maniquí pelo sintético
Cabeça manequim, CABELO 100% SINTÉTICO

U.M.V: **1** | : **10**

SOPORTE INCLUIDO
SUPORTE INCLUÍDO

REF. 02544

Cabeza maniquí pelo sintético PRO-H
Cabeça manequim, PRO-H

U.M.V: **1** | : **10**

SOPORTE INCLUIDO
SUPORTE INCLUÍDO

REF. 06424

Cabeza maniquí Cabello natural con barba
Cabeça manequim cor castanho com barba

U.M.V: **1** | : **10**

REF. 06162

Soporte para cabeza maniqui
Suportes cabeça manequim

U.M.V: **1** | : **10**

REF. 50115

Peine batidor nylon corte
Pente batidor especial

U.M.V: **12** | : **96**

REF. 50113

Peine batidor nylon corte
Pente batidor especial

U.M.V: **12** | : **96**

REF. 50116

Peine batidor nylon grande
Pente batidor especial grande

U.M.V: **12** | : **96**

REF. 51470

Peine batidor superlargo
Pente batidor especial super longo

U.M.V: **12** | : **96**

REF. 50424

Peine batidor especial reforzado
Pente batidor especial reforçado

U.M.V: **12** | : **96**

REF. 50114

Peine púa plástico nylon prof.
Pente com espinho nylon especial

U.M.V: **12** | : **96**

REF. 50423

Peine púa plástico especial
Pente com espinho nylon especial

U.M.V: **12** | : **96**

REF. 50422

Peine especial peluquero
Pente batidor cabeleireiro

U.M.V: **12** | : **96**

REF. 50118

Peine nylon púa hierro
Pente nylon com espinho metal

U.M.V: **12** | : **96**

21,5

REF. 50127

Peine ahuecador curvado negro
Pente dentes largos curvados cor preto

U.M.V: **12** | : **96**

19

REF. 50404

Peine ahuecador 5 púas
Pente dentes largos cor preto

U.M.V: **12** | : **96**

19

REF. 50128

Peine ahuecador 5 púas hierro
Pente dentes largos metal, cor preto

U.M.V: **12** | : **96**

19,5

REF. 52304

Peine profesional batidor
Pente profissional batidor

U.M.V: **12** | : **96**

21

PEINES · PENTES

REF. 50452

Peine profesional batidor doble púa
Pente batidor plástico dupla fileira de dentes

U.M.V: **12** | : **60**

18

REF. 52184

Peine corte especial máquina prof.
Pente corte especial máquina profissional

U.M.V: **12** | : **144**

29,5

REF. 52183

Peine corte especial máquina prof.
Pente corte especial máquina profissional

U.M.V: **12** | : **144**

25,5

REF. 50447

Peine bolsillo
Pente de bolso

U.M.V: **12** | : **96**

12,5

REF. 52472

Peine especial máquina prof.
Pente corte especial máquina profissional

U.M.V: **12** | : **96**

20

REF. 50453

Peine profesional
Pente profissional

U.M.V: **12** | : **144**

20,5

REF. 50412/50

Peine escarpidos púa ancha
Pente cores sortidas

U.M.V: **12** | : **144**

22

REF. 50407/50

Peine escarpidor púa doble grande
Pente dentes curvos grande

U.M.V: **12** | : **144**

22

REF. 50408/50

Peine escarpidor púa doble pequeño
Pente dentes curvos pequenho

U.M.V: **12** | : **96**

17,5

REF. 50134/50

Peine batidor
Pente batidor

U.M.V: **12** | : **96**

19

REF. 50421/50

Peine escalón mechas
Pente escala para mechas

U.M.V: **12** | : **96**

17,5

REF. 50471/50

Peine para mechas
Pente para mechas

U.M.V: **12** | : **96**

17,5

REF. 52182

Peineespecial para máquina corta cabello
Pente para mechas

U.M.V: **12** | : **96**

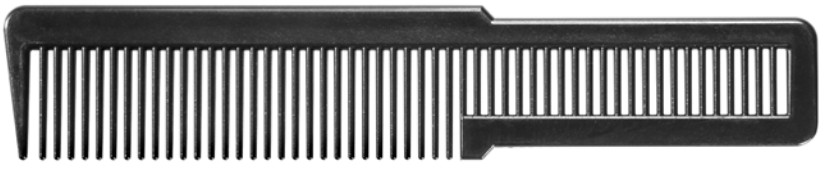

20

REF. 52448

Peine escarpidor mango goma
Pente escarpidor com cabo borracha

U.M.V: **12** | : **144**

24

REF. 50136

Peine escarpidor *grande*
Pente escarpidor grande

U.M.V: **12** | : **144**

22

REF. 50412

Peine escarpidos púa ancha
Pente de dentes largos.

U.M.V: **12** | : **144**

22

REF. 50407

Peine escarpidor púa doble grande
Pente com fileira dupla dentes curvos

U.M.V: **12** | : **144**

22

REF. 50408

Peine escarpidor púa doble pequeño
Pente com fileira dupla dentes curvos

U.M.V: **12** | : **96**

17,5

REF. 50138

Peine escarpidor mediano
Pente escarpidor médio

U.M.V: **12** | : **96**

18,5

REF. 50134

Peine batidor
Pente batidor

U.M.V: **12** | : **96**

19

REF. 50413

Peine calzador
Pente-calçadeira

U.M.V: **12** | : **96**

15

REF. 50435

Peine batidor plástico, púa doble
Pente batidor com dupla fileira de dentes

U.M.V: **12** | : **72**

18

REF. 50421

Peine escalón mechas
Pente escala madeixas

U.M.V: **12** | : **96**

17,5

REF. 50421/76

Peine escalón mechas transparente
Pente escala madeixas transparente

U.M.V: **12** | : **96**

17,5

REF. 50471

Peine batidor mechas
Pente batidor madeixas

U.M.V: **12** | : **96**

17,5

REF. 50404/99

Peine ahuecador 5 púas
Pente dentes largos cor preto

U.M.V: **12** | : **96**

19

PEINES · PENTES

REF. 50471/T

Peine batidor mechas
Pente batidor madeixas

U.M.V: **12** | : **96**

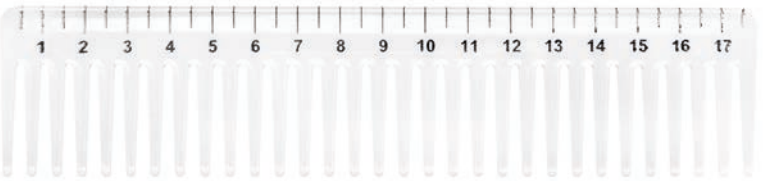

17,5

REF. 50426

Peine ahuecador mediano
Pente dentes largos cores diferentes

U.M.V: **12** | : **96**

16

REF. 50419

Peine ahuecador pequeño
Pente dentes largos cores diferentes

U.M.V: **12** | : **96**

10,3

LENDRERAS · PENTE FINO

REF. 53305

Peine lendrera colores variados
Pente fino cerdas de metal

U.M.V: **12** | : **96**

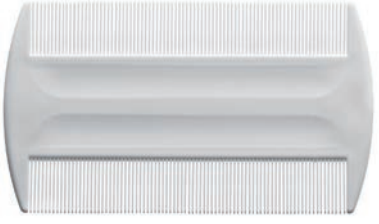

REF. 50443

Peine lendrera especial
Pente fino de polipropileno

U.M.V: **12** | : **120**

REF. 52210

Peine batidor corte
Pente batidor

U.M.V: **12** | : **96**

17,5

REF. 52211

Peine púa carbono
Pente carbono com espinho

U.M.V: **12** | : **96**

16

REF. 52212

Peine batidor
Pente batidor

U.M.V: **12** | : **96**

16

REF. 52213

Peine batidor corte
Pente batidor

U.M.V: **12** | : **96**

10,3

Peines especiales para máquinas de corte

REF. 52215

Peine de carbono con mango, especial máquinas
Pente de carbono com alça, máquinas especiais

U.M.V: **12** | : **144**

25,5

REF. 52214

Peine de carbono con mango, especial máquinas
Pente de carbono com alça, máquinas especiais

U.M.V: **12** | : **144**

29,5

REF. 55099

Estuche transparente con cremallera Peine y cepillo carey
Grupo de escova e pente efeito tartaruga

U.M.V: **1** | : **10**

REF. 50104/C

Cepillo crepar carey, cerda mezcla
Escova efeito tartaruga

U.M.V: **20** | : **20**

REF. 50134/C

Peine batidor Carey
Pente batidor em efeito tartaruga

U.M.V: **12** | : **96**

19

REF. 50113/C

Peine batidor Carey
Pente batidor em efeito tartaruga

U.M.V: **12** | : **96**

17,5

REF. 50412/C

Peine escarpidor púa ancha
Pente com dentes largos efeito tartaruga

U.M.V: **12** | : **144**

22

REF. 50114/C

Peine púa carey
Pente com espinho efeito tartaruga

U.M.V: **12** | : **96**

20,5

REF. 50407/C

Peine escarpidor púa doble grande carey
Pente com fileira dupla dentes curvos

U.M.V: **12** | : **96**

22

REF. 50408/C

Peine escarpidor púa doble pequeño carey
Pente com fileira dupla dentes curvos

U.M.V: **12** | : **96**

17,5

IMITACIÓN MADERA · IMITAÇÃO MADEIRA

REF. 50407/55

Peine escarpidor púa doble grande
Pente com fileira dupla dentes curvos

U.M.V: **12** | : **96**

22

REF. 50408/55

Peine escarpidor púa doble pequeño
Pente com fileira dupla dentes curvos

U.M.V: **12** | : **96**

17,5

REF. 50404/55

Peine ahuecador 5 púas
Pente dentes largos

U.M.V: **12** | : **96**

19

REF. 50405/55

Ahuecador 8 púas
Pente 8 dentes largos

U.M.V: **12** | : **96**

REF. 50134/B

Peine batidor
Pente batidor

U.M.V: **12** | : **96**

19

REF. 50113/B

Peine batidor
Pente batidor

U.M.V: **12** | : **96**

17,5

REF. 50127/B

Peine batidor
Pente dentes largos curvados

U.M.V: **12** | : **96**

19

REF. 50114/B

Peine púa plástico nylon prof.
Pente batidor cabeleireiro

U.M.V: **12** | : **96**

20,5

REF. 50422/B

Peine especial peluquero
Pente especial cabeleireiro

U.M.V: **12** | : **96**

18

REF. 52472/B

Peine especial máquina prof.
Pente corte especial máquina profissional

U.M.V: **12** | : **96**

20

REF. 52183/B

Peine de carbono con mango, especial máquinas
Pente de carbono com alça, máquinas especiais

U.M.V: **12** | : **144**

REF. 52184/B

Peine corte especial máquina prof.
Pente corte especial máquina profissional

U.M.V: **12** | : **144**

29,5

REF. 50951/B

Estuche 4 peines blancos y 1 esqueleto
Inclui 4 pentes profissionais e uma esqueleto

U.M.V: **8** | : **8**

REF. 50952/B

Estuche 5 peines blanco y 1 esqueleto
Inclui 5 pentes profissionais e uma esqueleto

U.M.V: **8** | : **8**

REF. 50951

Estuche 5 peines blanco y 1 esqueleto
Inclui 4 pentes profissionais e uma esqueleto

U.M.V: **8** | : **8**

REF. 50663

Estuche 9 peines negros y 1 navaja
Estojo 9 pentes cor preto e 1 navalha

U.M.V: **6** | : **6**

REF. 50665

Estuche 8 peines negros y 1 navaja, 1 tijera
Estojo 8 pentes cor preto e 1 navalha 1 tesouras

U.M.V: **6** | : **6**

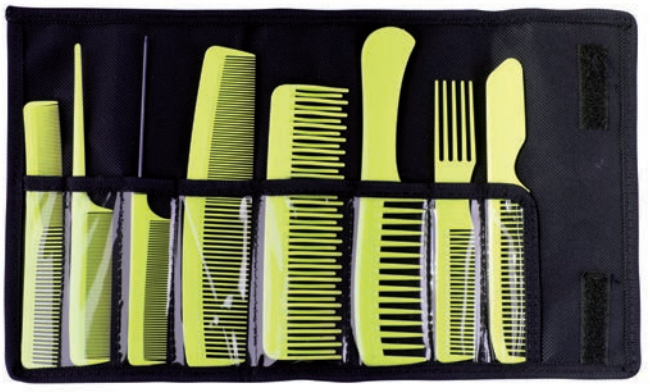

REF. 50664

Estuche 8 peines profesional
Estojo 8 pentes profissionais

U.M.V: **6** | : **6**

REF. 55090

Estuche cierre cristal (Ref. 50309 + Ref. 50407)
Grupo de escova e pente (Ref. 50309 + Ref. 50407)

U.M.V: **1** | : **10**

REF. 55089

Estuche cierre cristal (Ref. 50340 + Ref. 50412)
Grupo de escova e pente (Ref. 50340 + Ref. 50412)

U.M.V: **1** | : **10**

REF. 55088

Estuche cierre cristal (Ref. 50340 + Ref. 50407)
Grupo de escova e pente (Ref. 50340 + Ref. 50407)

U.M.V: **1** | : **10**

REF. 55091

Estuche cierre cristal (Ref. 50309 + Ref. 50412)
Grupo de escova e pente (Ref. 50309 + Ref. 50412)

U.M.V: **1** | : **10**

REF. 55092

Estuche cierre cristal incluye 2 peines y cepillo
Grupo de escova e 2 pentes

U.M.V: **1** | : **10**

(Compuesto por Ref. 50412 + Ref. 50404 + Ref. 50107)

REF. 53848

Bote 60 peines púa hierro colores
Set de 60 pentes de cores sortidas

U.M.V: **1** | : **3**

REF. 53850

Bote 54 peines púa batidor grande
Set de 54 pentes de cores sortidas

U.M.V: **1** | : **3**

REF. 53845

Bote 60 peines batidor colores
Set de 60 pentes de cores sortidas

U.M.V: **1** | : **4**

REF. 53847

Bote 60 peines especial máquina
Set de 60 pentes de cores sortidas

U.M.V: **1** | : **3**

REF. 53846

Bote 60 peines ahuecador curvado
Set de 60 pentes de cores sortidas

U.M.V: **1** | : **3**

BOTES PEINES · POTES PENTES

REF. 53849

Bote 60 peines púa plástico especial colores
Set de 60 pentes de cores sortidas

U.M.V: **1** | : **4**

REF. 53851

Bote 60 peines púa plástico colores
Set de 60 pentes de cores sortidas

U.M.V: **1** | : **3**

BOTES CEPILLOS · POTES ESCOVAS TÉRMICAS

REF. 55104

Bote 4 cepillos térmicos cerámicos
Set 4 escovas térmicas e cerâmicas
Ø 18 · Ø 24 · Ø 30 · Ø 36

U.M.V: **1** | : **3**

REF. 55107

Bote 4 cepillos térmicos cerámicos
Set 4 escovas térmicas e cerâmicas
Ø 30 · Ø 36 · Ø 42,5 · Ø 52

U.M.V: **1** | : **3**

REF. 52515

Estuche porta-útiles negro grande. (Vacío)
Estojo porta-utensílios preto grande (Vazio)

U.M.V: **1** | : **40**

REF. 51238

Estuche porta-útiles negro mediano (Vacío)
Estojo porta-utensílios preto médio (Vazio)

U.M.V: **1** | : **50**

REF. 51237

Estuche porta-útiles negro pequeño. (Vacío)
Estojo porta-utensílios preto pequenho(Vazio)

U.M.V: **1** | : **60**

REF. 50319

Kit Cepillo y peine BABY
Kit Pente e escova BABY

U.M.V: **1** | : **50**

REF. 50105

Cepillo crepar plano púa nylon
Escova de crepar cerdas de nylon

U.M.V: **12** | : **48**

REF. 52452

Cepillo crepar plano mezcla
Escova de crepar plana, cerdas mistura

U.M.V: **12** | : **48**

REF. 50104

Cepillo crepar plástico mezcla
Escova de crepar plástico, cerdas mistura

U.M.V: **20** | : **20**

REF. 50107

Cepillo crepar plástico, púa nylon
Escova de crepar plástico, cerdas nylon

U.M.V: **20** | : **20**

REF. 04700

Cepillo plano goma, púa plástico
Escova plana, de plástico

U.M.V: **12** | : **120**

REF. 50133

Cepillo goma fuelle nylon grande
Escova pneumatica grande cerdas de nylon

U.M.V: **12** | : **120**

REF. 50133/99

Cepillo goma fuelle nylon grande colores
Escova pneumatica grande cerdas de nylon

U.M.V: **12** | : **120**

REF. 50154/50

Cepillo neumático pua plástico negro
Escova pneumatica, puas con bolinha

U.M.V: **12** | : **120**

REF. 50154

Cepillo neumático pua plástico colores
Escova pneumatica, puas con bolinha

U.M.V: **12** | : **120**

REF. 50309

Cepillo neumático plástico grande
Escova pneumatica grande

U.M.V: **12** | : **120**

REF. 50309/50

Cepillo neumático plástico grande negro
Escova pneumatica grande

U.M.V: **12** | : **120**

REF. 50301

Cepillo esqueleto ovalado mezcla jabalí
Escova ventilada cerdas jabalí

U.M.V: **12** | : **12**

REF. 50302

Cepillo esqueleto ovalado, nylon
Escova ventilada cerdas de nylon

U.M.V: **12** | : **12**

REF. 50135

Cepillo goma fuelle nylon negro
Escova pneumatica nylon

U.M.V: **20** | **20**

REF. 50336

Cepillo neumático púa plástico pequeño
Escova pneumatica, puas con bolinha

U.M.V: **20** | : **20**

TIPOS DE PÚAS · TIPOS DE CERDAS

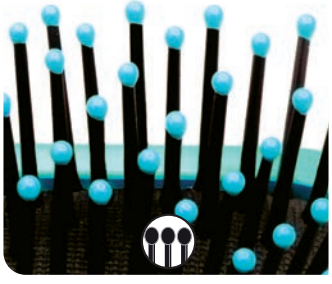

Púa plástico con bolita
Cerda de plástico com bola

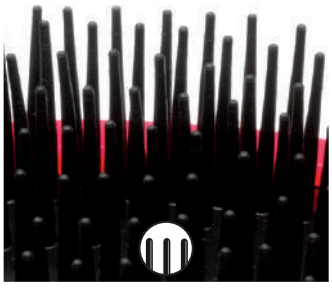

Púa plástico
Cerda de plástico

Púa nylon
Cerda de nylon

Púa nylon + jabalí
Cerda de nylon + javali

REF. 50558/99

Cepillo neumatico mango goma pua plástico pequeño
Escova pneumatica, puas con bolinha

U.M.V: **20** | : **20**

REF. 50558

Cepillo neumatico mango goma pua nylon pequeño
Escova pneumatica, puas nylon

U.M.V: **20** | : **20**

REF. 50564

Cepillo neumatico mango goma pua plastico grande
Escova pneumatica, puas con bolinha

U.M.V: **12** | : **120**

REF. 50557

Cepillo neumático mango goma pua nylon negro
Escova pneumática com cabo de borracha e pua nylon

U.M.V: **12** | : **120**

REF. 50557/99

Cepillo neumático mango goma pua nylon colores
Escova pneumática com cabo de borracha e pua nylon

U.M.V: **12** | : **120**

Cepillo fuelle desenredar PARA CABELLO SECO Y MOJADO · *Escova pneumatica desembaraçar PARA CABELO SECO E MOLHADO*

REF. 04282	REF. 04281	REF. 04280	REF. 04279
U.M.V: **12**	U.M.V: **12**	U.M.V: **12**	U.M.V: **12**
: **120**	: **72**	: **72**	: **60**

Cepillos para desenredar el **cabello mojado o seco** Sus púas son el elemento diferenciador principal, lo que los hace únicos. púas largas y suaves, tienen una flexibilidad "inteligente" que determina cuando deben permanecer firmes y cuando deben ser flexibles.

El cepillo perfecto para las personas que pierden pelo, tienen caspa o el cuero cabelludo sensible porque al l final de cada púa tienen un punta redondeada que masajea (y arrastra las escamas), sin "arañar".

Tienen una almohadilla móvil que los hace flexibles, están recubiertos de una goma que no resbala, y se recomiendan muy especialmente para las personas que llevan extensiones o pelucas, porque van bien para desenmarañar.

PEINES Y CEPILLOS · PENTES E ESCOVA

CEPILLOS PUA BOLITA · ESCOVAS CERDAS BOLINHA

REF. 50155

Cepillo rectangular, púa plástico, mango circular
Escova pneumatica, puas con bolinha

U.M.V: **12** | : **12**

REF. 50155/50

Cepillo rectangular, púa plástico, mango circular
Escova pneumatica, puas con bolinha

U.M.V: **12** | : **12**

REF. 50340

Cepillo neumático púa plástico, mango circular
Escova pneumatica, puas con bolinha

U.M.V: **12** | : **120**

REF. 50337

Cepillo neumático púa plástico, mango circular
Escova pneumatica, puas con bolinha

U.M.V: **20** | : **20**

REF. 00755

Cepillo neumático rectangular púa plástico negro
Escova pneumatica com punho de plástico cor preto

U.M.V: **12** | : **12**

REF. 50156/50

Cepillo neumático rectangular púa plástico negro
Escova pneumatica, puas con bolinha, grande

U.M.V: **12** | : **12**

REF. 50156

Cepillo neumático rectangular púa plástico
Escova pneumatica, puas con bolinha

U.M.V: **12** | : **12**

REF. 53881

Cepillo desenredar surtido bicolor
Escova desembaraçar cores

U.M.V: **6** | : **6**

- 3 alturas de púas. 120 púas pequeñas.
- 123 púas medianas. 119 púas grandes.
- Mango ergonómico.
- Flexible y suave pero eficiente.
- Termoplástico de 1ª calidad.
- Para cabello mojado o seco.
- NO rompe el cabello.
- Ligero y cómodo de usar.
- Con poca carga estática.
- Resistente a los productos químicos.
- Con curvatura para adptarse mejor a la cabeza.
- Cepillos bicolor

- *3 alturas de dentes. 120 dentes pequenos.*
- *123 dentes médios. 119 dentes grandes*
- *Punho ergonómico*
- *Flexível e suave mas eficiente*
- *Termoplástico de 1ª qualidade*
- *Para cabelo molhado ou seco*
- *NÃO quebra o cabelo*
- *Ligeira e cómoda de usar*
- *Com pouca carga estática*
- *Resistente aos produtos químicos*
- *Com curvatura para adaptar-se melhor à cabeça*
- *Escovas bicolores (cores sortidas)*

NEW

REF. 04885

Expositor con 12 cepillos Detangler **DECORADOS**
Expositores escova desembaraçar COM IMPRESSÃO

U.M.V: **1** | : **6**

NEW

REF. 04562

Expositor con 12 cepillos Detangler **COLORES**
Expositores escova desembaraçar CORES

U.M.V: **1** | : **6**

Madera

REF. 02463/99

Cepillo neumático rectangular púa plástico lila
Escova pneumática retangular de ponta plástica lilás

U.M.V: **12** | : **72**

Madera

NEW

REF. 50157

Cepillo neumático rectangular madera, púa plástico
Escova pneumática retangular de ponta plástica

U.M.V: **12** | : **12**

CEPILLO PARA PLANCHA · ESCOVA PARA FERRO

REF. 02365

Cepillo térmico doble, alisar
Escova térmica dupla, alisar

U.M.V: **12** | : **60**

REF. 03262

Peine profesional para plancha
Escova profissional para ferro

U.M.V: **12** | : **60**

CEPILLOS ESQUELETO · ESCOVAS ESQUELETO

REF. 50550
REF. 50550/50

Cepillo esqueleto grande nylon 1 púa
Escova esqueleto grande

U.M.V: **16** | : **16**

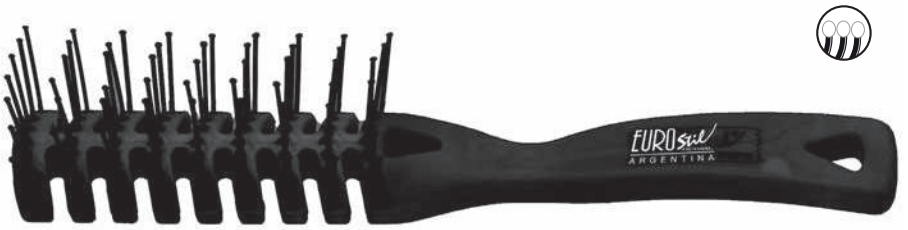

REF. 50551
REF. 50551/50

Cepillo esqueleto pequeño nylon 1 púa
Escova esqueleto pequenha

U.M.V: **24** | : **24**

REF. 50552

Cepillo esqueleto grande cerda nylon
Escova esqueleto grande

U.M.V: **16** | : **16**

REF. 50556

Cepillo esqueleto pequeño cerda nylon
Escova esqueleto pequenha cerda nylon

U.M.V: **24** | : **24**

CEPILLOS ESQUELETO · ESCOVAS ESQUELETO

REF. 50576
REF. 50576/50

Cepillo esqueleto púa bola mango goma
Escova esqueleto pequenha

U.M.V: **16** | : **16**

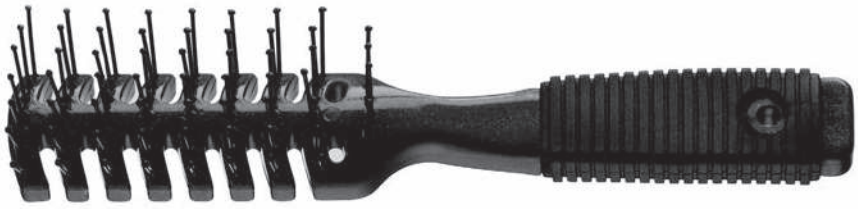

REF. 50553

Cepillo esqueleto grande nylon púa bola
Escova esqueleto puas con bolinha

U.M.V: **16** | : **16**

REF. 50554

Cepillo esqueleto pequeño
Escova esqueleto pequenha

U.M.V: **24** | : **24**

CEPILLOS ESQUELETOS ANTI ESTÁTICA · ESCOVAS ESQUELETOS ANTIESTÁTICO

Anti Static

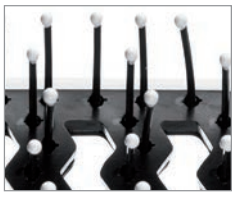

REF. 00585 S

U.M.V: **12** | : **120**

REF. 00584 L

U.M.V: **12** | : **120**

21 x 4 cm

DOUBLE

REF. 02182
REF. 02182/50

Cepillo esqueleto
Escova esqueleto

U.M.V: **12** | : **24**

REF. 02195
REF. 02195/50

Cepillo esqueleto
Escova esqueleto

U.M.V: **12** | : **96**

Cepillos curvos para una mejor adaptación a la forma de la cabeza, ligeros y cómodos de utilizar por su diseño ergonómico. 11 filas de púas en forma anatómica, en plástico con terminación en bolita del mismo color que el cepillo.

Escovas curvas para uma melhor adaptação à forma da cabeça, ligeiras e cómodas de utilizar pelo seu design ergonómico. 11 filas de dentes em forma anatómica, em plástico. Com terminação em bolita da mesma cor que a escova.

18,2

REF. 50414

Peine ahuecador profesional
Pente dentes largos profissional

U.M.V: **12** | 72

REF. 50417

Peine ahuecador prof. pequeño
Pente dentes largos profissional

U.M.V: **12** | 144

REF. 50405

Peine ahuecador pequeño 8 púas
Pente dentes largos pequenho

U.M.V: **12** | 144

REF. 50432

Peine ahuecador plegable
Pente dentes largos dobrável

U.M.V: **12** | 48

REF. 50403

Peine ahuecador 12 púas
Pente 12 dentes largos

U.M.V: **12** | 144

REF. 50431

Peine ahuecador doble púa
Pente dentes largos dupla fileira

U.M.V: **12** | 144

PEINES Y CEPILLOS · PENTES E ESCOVA

TÉRMICOS CERÁMICO-IÓNICO MANGO GOMA · ESCOVAS TÉRMICAS CERÂMICO-IÔNICAS PUNHO DE BORRACHA

Ceramic

REF. 02312

Cepillo térmico cerámico
Escova térmica de cerâmica-iônica com punho de plástico

U.M.V: **24** | : **144**

Ø20

REF. 02313

Cepillo térmico cerámico
Escova térmica de cerâmica-iônica com punho de plástico

U.M.V: **24** | : **144**

Ø25

REF. 02314

Cepillo térmico cerámico
Escova térmica de cerâmica-iônica com punho de plástico

U.M.V: **20** | : **120**

Ø33

REF. 02315

Cepillo térmico cerámico
Escova térmica de cerâmica-iônica com punho de plástico

U.M.V: **20** | : **120**

Ø43

REF. 02316

Cepillo térmico cerámico
Escova térmica de cerâmica-iônica com punho de plástico

U.M.V: **16** | : **96**

Ø53

RECUBRIMIENTO CERÁMICO QUE DISTRIBUYE MEJOR EL CALOR

REVESTIMENTO CERÂMICO QUE DISTRIBUI MELHOR O CALOR

REF. 55093

Cepillo térmico
Escova térmica

U.M.V: **24** | : **24**

Ø18

REF. 55094

Cepillo térmico
Escova térmica

U.M.V: **24** | : **24**

Ø24

REF. 55095

Cepillo térmico
Escova térmica

U.M.V: **12** | : **12**

Ø30

REF. 55096

Cepillo térmico
Escova térmica

U.M.V: **12** | : **12**

Ø36

REF. 55097

Cepillo térmico
Escova térmica

U.M.V: **12** | : **12**

Ø42,5

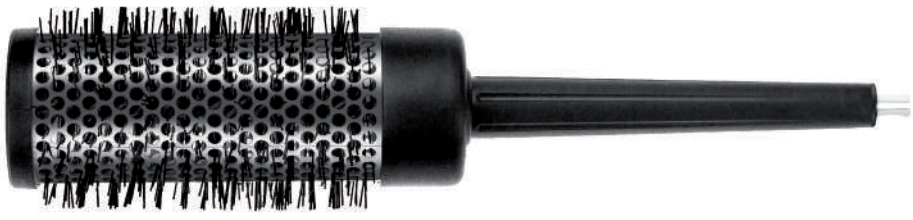

REF. 55098

Cepillo térmico
Escova térmica

U.M.V: **12** | : **12**

Ø52

PACKAGING: INDIVIDUAL Y TAMBIÉN DISPONIBLES EN PACKS DE 4 CEPILLOS REF. 55104 (Ø18, Ø24, Ø30, Ø36) O REF. 55105 (Ø30, Ø36, Ø42,5, Ø52)

EMBALAGEM: *INDIVIDUAL E TAMBÉM DISPONÍVEL EM EMBALAGENS DE 4 ESCOVAS REF. 55104 (Ø18, Ø24, Ø30, Ø36) OU REF. 55105 (Ø30, Ø36, Ø42,5, 52)*

Ceramic

REF. 55100

Cepillo térmico cerámico
Escova térmica de cerâmica

U.M.V: **24** | : **24**

Ø18

REF. 55101

Cepillo térmico cerámic o
Escova térmica de cerâmica

U.M.V: **24** | : **24**

Ø24

REF. 55102

Cepillo térmico cerámico
Escova térmica de cerâmica

U.M.V: **12** | : **12**

Ø30

REF. 55103

Cepillo térmico cerámico
Escova térmica de cerâmica

U.M.V: **12** | : **12**

Ø36

REF. 55105

Cepillo térmico cerámico
Escova térmica de cerâmica

U.M.V: **12** | : **12**

Ø42,5

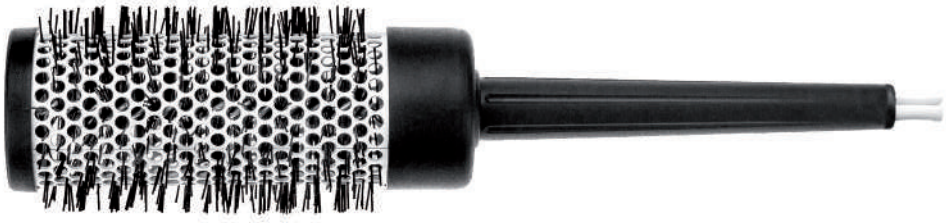

REF. 55106

Cepillo térmico cerámico
Escova térmica de cerâmica

U.M.V: **12** | : **12**

Ø52

REF. 50506

Cepillo circular madera, púa nylon bola
Escova circular de madeira nylon

U.M.V: **20** | : **20**

REF. 51591

Cepillo circular madera cerda mezcla
Escova circular de madeira cerdas mistura

U.M.V: **20** | : **20**

REF. 50511

Cepillo circular madera cerda mezcla
Escova circular de madeira cerdas mistura

U.M.V: **12** | : **12**

REF. 51594

Cepillo circular madera cerda mezcla
Escova circular de madeira cerdas mistura

U.M.V: **12** | : **12**

REF. 50756

Cepillo circular madera cerda mezcla
Escova circular de madeira cerdas mistura

U.M.V: **12** | : **12**

REF. 50589

Cepillo circular madera cerda mezcla
Escova circular de madeira cerdas mistura

U.M.V: **12** | : **12**

REF. 50588

Cepillo circular madera cerda mezcla
Escova circular de madeira cerdas mistura

U.M.V: **12** | : **12**

REF. 50587

Cepillo circular madera cerda mezcla
Escova circular de madeira cerdas mistura

U.M.V: **12** | : **12**

REF. 00590

Cepillo goma rectangular
Escova pneumática com punho madeira

U.M.V: **12** | : **96**

CIRCULAR PLÁSTICO · ESCOVA CIRCULAR DE PLÁSTICO

REF. 52450

Cepillo cirular mezcla jabalí mango goma
Escova circular de plástico cerdas mistura

U.M.V: **12** | : **12**

REF. 52451

Cepillo cirular mezcla jabalí mango goma
Escova circular de plástico cerdas mistura

U.M.V: **12** | : **12**

REF. 50776

Cepillo cirular mezcla jabalí mango goma
Escova circular de plástico cerdas mistura

U.M.V: **12** | : **12**

REF. 50195

Cepillo cirular mezcla jabalí mango goma
Escova circular de plástico cerdas mistura

U.M.V: **12** | : **12**

REF. 50763

Cepillo plástico mango plano cerda nylon
Escova circular cerda nylon

U.M.V: **16** | : **16**

REF. 50507

Cepillo bolso nylon pequeño
Escova circular cerda nylon pequenho

U.M.V: **20** | : **20**

REF. 50760

Cepillo cirular cerda nylon
Escova circular cerda nylon

U.M.V: **16** | : **16**

REF. 50765

Cepillo plástico mango cuadrado nylon
Escova circular plástico cerda nylon

U.M.V: **16** | : **16**

REF. 55109

Bolsa con 4 cepillos Regata colores LUDOMATIC
Bolsa com 4 pincéis Regata cores LUDOMATIC

U.M.V: **1** | : **4**

REF. 50595

Caja 4 cepillos cuello barbero madera
Caixa 4 escova pescoço barbeiro madeira

U.M.V: **1** | : **8**

Madera

4 cepillos x caja

REF. 50501

Caja 4 cepillos cuello barbero plástico
Caixa 4 escova pescoço barbeiro plastico

U.M.V: **1** | : **8**

Plástico

REF. 50306

Cepillo barbero madera grande
Escova pescoço barbeiro madeira grande

U.M.V: **12** | : **12**

Madera

FIBRAS EXTRA SUAVES QUE ACARICIAN LA PIEL

FIBRAS EXTRA MACIA QUE ACARICIAM A PELE

REF. 03403

Cepillo barbero
Escova pescoço barbeiro

U.M.V: **10** | : **60**

REF. 01463/50

Cepillo talco barbero negro
Escova pescoço barbeiro com depósito talco

U.M.V: **6** | : **60**

NEW

REF. 50318

Cepillo anillo Ragnar
Escova de anel Ragnar

U.M.V: **32** | : **32**

CEPILLO FADE PARA DEGRADADOS ESTA FABRICADO PARA FACILITAR LA LIMPIEZA DEL CUERO CABELLUDO AL REALIZAR DICHOS TRABAJOS. SU GRAN CANTIDAD DE CERDAS SINTETICAS LIMPIA EN PROFUNDIDA Y EVITAN LA EROSIÓN DE LA PIEL FIBRAS EXTRA MACIA QUE ACARICIAM A PEL.

A ESCOVA FADE PARA GRADIENTES É FABRICADA PARA FACILITAR A LIMPEZA DO COURO CABELUDO NA REALIZAÇÃO DESSE TRABALHO. A SUA GRANDE QUANTIDADE DE CERDAS SINTÉTICAS LIMPA PROFUNDAMENTE E EVITA A EROSÃO DA PELE FIBRAS EXTRA MACIAS QUE ACARICIAM A PELE.

NEW

REF. 50315

Cepillo Fade
Escova Fade

U.M.V: **32** | : **32**

NEW

REF. 50317

Cepillo Fade símil madera
Escova Fade madeira símile

U.M.V: **32** | : **32**

NEW

REF. 50315/B

Cepillo Fade blanco
Escova Fade cor branco

U.M.V: **32** | : **32**

NEW

REF. 50316

Cepillo Fade cuadrado
Escova Fade quadrada

U.M.V: **32** | : **32**

Madera

REF. 50307

Cepillo barbero madera Barber Line
Escova pescoço barbeiro madeira grande

U.M.V: **12** | : **12**

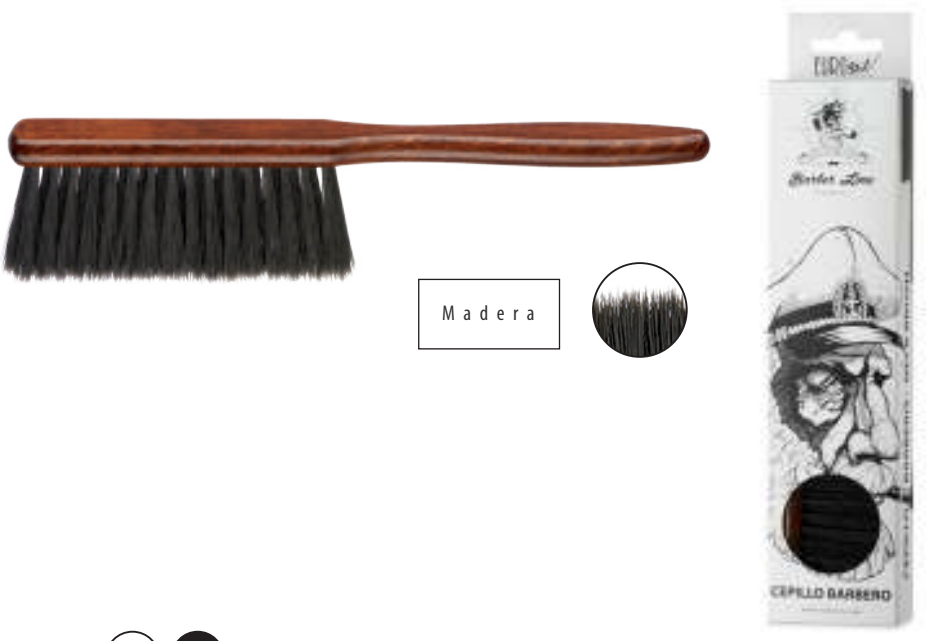

Madera

REF. 50308

Cepillo barbero madera púas pulidas
Escovas cabeleireiro picaretas

U.M.V: **12** | : **12**

Ø24

Madera

REF. 50351

Cepillo espiral
Escovas espiral punho de madeira

U.M.V: **24** | : **24**

REF. 50352

Cepillo espiral
Escovas espiral punho de madeira

U.M.V: **24** | : **24**

Ø30

CEPILLOS DE MADERA Y PÚA MEZCLA JABALÍ PARA EL BARBERO MÁS EXIGENTE

Madera

Los materiales de nuestros cepillos han sido seleccionados cuidadosamente para el cuidado de la barba. Sus cerdas resistentes, desenredan los pelos, eliminan las células muertas de la piel y estimulan la circulación de la zona sin causar irritación. Estos cepillos también permiten aplicar cera o aceite en la barba.
Fabricados 100% con madera natural. Sus púas, 50% naturales y 50% nylon, proporcionan ese toque de suavidad que la púa natural no ofrece.

Os materiais das nossas escovas foram cuidadosamente selecionados para o cuidado da barba. Suas cerdas resistentes desembaraçam os cabelos, removem as células mortas da pele e estimulam a circulação na área sem causar irritação. Esses pincéis também permitem aplicar cera ou óleo na barba. Feitas 100% com madeira natural. As cerdas 50% naturais e 50% nylon, proporcionam toque natural.

Talasa

Este cepillo de tamaño reducido sin mango y forma redondeada es perfecto para aquellas barbas cortas. Su reducido tamaño nos permite llegar a esas zonas difíciles de peinar como la zona del bigote

Seu design arredondado adapta-se perfeitamente à palma da mão, permitindo pentear confortavelmente a barba.

REF. 50310

Cepillo TALASA
Escova TALASA

U.M.V: **1** | : **12**

Poseidon

Su diseño redondeado se adapta perfectamente a la palma de la mano permitiendo peinar la barba cómodamente.

Esta escova de tamanho reduzido sem punho e formato arredondado é perfeita para aquelas barbas curtas. Seu tamanho pequeno nos permite alcançar as áreas difíceis de pentear como a área do bigode.

REF. 50311

Cepillo POSEIDON
Escova POSEIDON

U.M.V: **1** | : **12**

Apolo

El diseño de este cepillo está pensado para aquellas barbas densas y difíciles de peinar. Su tamaño ancho permite cepillar zonas amplias y desasnas de nuestra barba.

Este escova foi projetado para barbas densas e difíceis de escovar. A largura da escova permite escovar areas grandes de barba

REF. 50312

Cepillo APOLO
Escova APOLO

U.M.V: **1** | : **12**

Nereo

Este cepillo de tamaño reducido provisto de un mango es perfecto para las barbas cortas. Su mango permite peinar zonas pequeñas como el bigote.

Esta escova de tamanho reduzido é perfeita para as barbas curtas permite que penteie pequenas áreas como o bigode.

REF. 50313

Cepillo NEREO
Escova NEREO

U.M.V: **1** | : **12**

Oceano

El diseño de este cepillo está concebido para el cuidado del cabello y de la barba. Este cepillo le permitirá tanto desenredar y moldear la barba como aplicar cera o aceite.

O design deste pincel é projetado para o cuidado de cabelo e barba.

REF. 50314

Cepillo OCEANO
Escova OCEANO

U.M.V: **1** | : **12**

NEW

REF. 06183

Brocha afeitado pelo natural
Pincéis cerdas naturais.

U.M.V: **1** | : **20**

REF. 04372

Brocha afeitado pelo natural
Pincéis cerdas naturais.

U.M.V: **6** | : **6**

REF. 00645

Brocha afeitado pelo natural
Pincéis cerdas naturais.

U.M.V: **1** | : **6**

REF. 04371

Brocha afeitado pelo natural
Pincéis cerdas naturais.

U.M.V: **6** | : **6**

Barber Line

9

REF. 04548

Peine madera ancho barba-bigote
Pente madera barba-bigote

U.M.V: **12** | : **60**

10

REF. 04549

Peine madera mango barba-bigote
Pente madera barba-bigote

U.M.V: **12** | : **60**

REF. 04545

Peine carey plegable barba-bigote
Pente efeito tartaruga dobrável barba - bigode

U.M.V: **12** | : **96**

11

REF. 04546

Peine carey plegable barba-bigote
Pente efeito tartaruga barba - bigode

U.M.V: **12** | : **120**

8

REF. 04547

Peine carey mango largo barba-bigote
Pente efeito tartaruga barba - bigode

U.M.V: **12** | : **120**

RULOS · ROLOS

PAPILLOTS Y RULOS · PAPELOTES E ROLOS

(25 x 1,2 cm)

(25 x 1,4 cm)

(25 x 1,6 cm)

(25 x 1,8 cm)

(25 x 2 cm)

REF. 01246

12 papillots rojos *12 papelotes vermelhos*	U.M.V: **12**	: **80**

REF. 01247

12 papillots azules *12 papelotes azuis*	U.M.V: **12**	: **60**

REF. 01248

12 papillots naranjas *12 papelotes laranjas*	U.M.V: **12**	: **50**

REF. 01249

12 papillots gris *12 papelotes cinzento*	U.M.V: **12**	: **40**

REF. 01250

12 papillots lilas *12 papelotes lisases*	U.M.V: **12**	: **36**

Ø44

REF. 00032

Bolsa 3 bucles azules adherentes
Bolsa 3 rolos azuis super aderentes

U.M.V: **12** | : **120**

Ø40

REF. 00028

Bolsa 3 bucles verdes adherentes
Bolsa 3 rolos verdes super aderentes

U.M.V: **12** | : **120**

Ø36

REF. 00014

Bolsa 6 bucles rojos adherentes
Bolsa 6 rolos vermelhos super aderentes

U.M.V: **12** | : **120**

Ø32

REF. 00013

Bolsa 6 bucles amarillos adherentes
Bolsa 6 rolos amarentos super aderentes

U.M.V: **12** | : **120**

Ø28

REF. 00012

Bolsa 6 bucles azules adherentes
Bolsa 6 rolos azuis super aderentes

U.M.V: **12** | : **120**

Ø 30

REF. 54016

Bolsa 12 rulos esponja
Bolsa 12 rolos espuma

U.M.V: **1** | : **24**

Ø25

REF. 54017

Bolsa 12 rulos esponja
Bolsa 12 rolos espuma

U.M.V: **1** | : **24**

Ø20

REF. 54018

Bolsa 12 rulos esponja
Bolsa 12 rolos espuma

U.M.V: **1** | : **24**

REF. 50001

Bolsa 12 rulos núm. 1
Saco 12 rolos número 1

U.M.V: **12** | : **60**

REF. 50002

Bolsa 12 rulos núm. 2
Saco 12 rolos número 2

U.M.V: **12** | : **36**

REF. 50003

Bolsa 12 rulos núm. 3
Saco 12 rolos número 3

U.M.V: **12** | : **25**

REF. 50004

Bolsa 12 rulos núm. 4
Saco 12 rolos número 4

U.M.V: **12** | : **24**

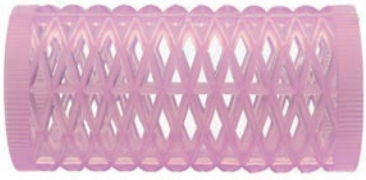

REF. 50005

Bolsa 12 rulos núm. 5
Saco 12 rolos número 5

U.M.V: **12** | : **12**

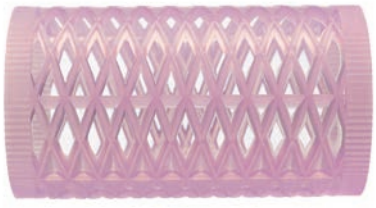

REF. 50006

Bolsa 12 rulos núm. 6
Saco 12 rolos número 6

U.M.V: **12** | : **50**

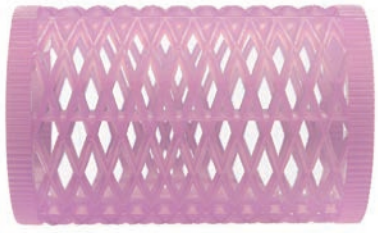

REF. 50007

Bolsa 12 rulos núm. 7
Saco 12 rolos número 7

U.M.V: **12** | : **50**

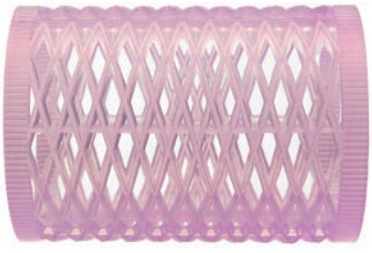

REF. 50650

Bolsa 36 Pinches
Saco 36 pins

U.M.V: **1** | : **50**

REF. 50862

Bolsa 50 gomas redondas grandes
Bolsa 50 elásticos para bigudis largos

U.M.V: **1** | : **24**

REF. 50864

Bolsa 50 gomas planas pequeñas
Bolsa 50 elásticos para bigudis cortos

U.M.V: **1** | : **24**

REF. 50865

Bolsa 50 gomas planas grandes
Bolsa 50 elásticos para bigudis largos

U.M.V: **1** | : **24**

REF. 50901

Docena bigudís plástico Nº 1 Verde
Dúzia bigudis plástico Nº 1 Verde

U.M.V: **1** | : **30**

REF. 50902

Docena bigudís plástico Nº 2 Lila
Dúzia bigudis plástico Nº 2 Lilás

U.M.V: **1** | : **20**

REF. 50903

Docena bigudís plástico Nº 3 Amarillo
Dúzia bigudis plástico Nº 3 Amarelos

U.M.V: **1** | : **15**

REF. 50904

Docena bigudís plástico Nº 4 Naranja
Dúzia bigudis plástico Nº 4 laranja

U.M.V: **1** | : **15**

REF. 50905

Docena bigudís plástico Nº 5 Azul
Dúzia bigudis plástico Nº 5 Azuis

U.M.V: **1** | : **15**

REF. 50906

Docena bigudís plástico Nº 6 Rojo
Dúzia bigudis plástico Nº 6 vermelho

U.M.V: **1** | : **15**

REF. 00667

Caja 1000 hojas papel Pollié
Caixa 1000 folhas Permanente perfurada

U.M.V: **1** | : **48**

REF. 00802

Dispensador 20 libritos x 200 hojas papel permanente
Dispensador 20 livros x 200 folhas papel POLLIÉ

U.M.V: **1** | : **20**

Ø85

35 mm

REF. 04435/50
04435/65
04435/66

Relleno moño circular
Apanhador para o puxo

U.M.V: **12** | : **60**

Ø110

45 mm

REF. 04436/50
04436/65
04436/66

Relleno moño circular
Apanhador para o puxo

U.M.V: **12** | : **60**

Ø150

65 mm

REF. 04437/50
04437/65
04437/66

Relleno moño circular
Apanhador para o puxo

U.M.V: **12** | : **60**

16 G

40 mm

230 mm

REF. 04434/50
04434/65
04434/66

Relleno moño con goma
Apanhador para o puxo com elástico

U.M.V: **12** | : **60**

250 ML

REF. 52340

Bol graduado con asa y goma antideslizante
Tigela graduada com borracha antiderrapante e asa

U.M.V: **40** | : **40**

250 ML

REF. 52340/50

Bol graduado con asa y goma antideslizante
Tigela graduada com borracha antiderrapante e asa

U.M.V: **40** | : **40**

250 ML

REF. 52342

Bol graduado con asa sin goma antideslizante
Tigela graduada sem borracha antiderrapante e asa

U.M.V: **40** | : **40**

250 ML

REF. 52340/56

Bol graduado con asa transparente y goma antideslizante
Tigela graduada com borracha antiderrapante e asa

U.M.V: **40** | : **40**

300 ML

REF. 50646

Bol graduado sin asa
Tigela graduada sem asa

U.M.V: **48** | : **48**

300 ML

Flexible

REF. 50933

Bol graduado sin asa goma especial
Tigela graduada sem asa, borracha

U.M.V: **48** | : **48**

500 ML

Haz la combinación de colores que más te guste y alegra tu salón

REF. 52341

Bol tinte graduado
Tigela graduada

U.M.V: **20** | : **20**

REF. 50102
REF. 50102/50
REF. 50102/56 Transparente

Pincel de tintura grande
Pincel tinta grande

U.M.V: **50** | : **200**

REF. 50102/01

Granel
Massa

U.M.V: **300** | : **300**

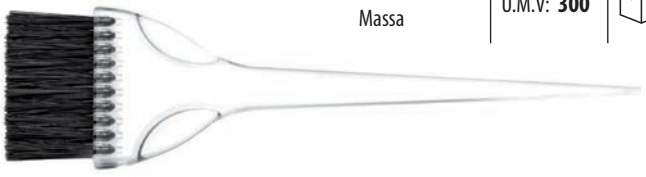

REF. 50101
REF. 50101/50
REF. 50101/56 Transparente

Pincel de tintura pequeño
Pincel tinta pequenho

U.M.V: **50** | : **300**

REF. 50101/01

Granel
Massa

U.M.V: **500** | : **500**

REF. 51661

Paletina tinte pequeña corta 145 mm
Pincel tinta pequenho, corta 145 mm

U.M.V: **50** | : **150**

REF. 50976

Paleta mechas 23 cm Eurostil
Palete de mechas 23 cm Eurostil

U.M.V: **40** | : **40**

REF. 50975

Espátula aplicadora 18 cm
Espátula aplicadora 18 cm

U.M.V: **12** | : **40**

REF. 50977

Paletina especial mechas
Palete de mechas especiais

U.M.V: **20** | : **20**

REF. 50103

Bolsa 25 exprimidores de plástico para tubos
Saco 25 espremedores de plástico para tubos

U.M.V: **1** | : **10**

REF. 52668

Kit tintura Eurostil
Kit tintura Eurostil

U.M.V: **10** | : **40**

REF. 52667

Kit tintura
Kit tintura

U.M.V: **1** | : **5**

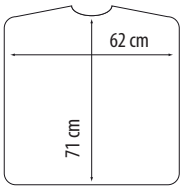

REF. 51839

Delantal trabajo cuerina.
Avental de trabalho em couro sintético

U.M.V: **1** | : **50**

REF. 51837 **COLORES**
REF. 51837/50 **NEGRO**

Capa nylon-interior plata, cierre Velcro
Capa-nylon prateado fechamento de Velcro

U.M.V: **1** | : **50**

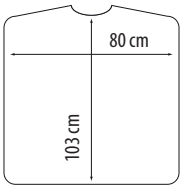

REF. 51836

Bolsa 15 capas un solo uso, cierre lazo
Bolsa 15 capas utilização única

U.M.V: **1** | : **50**

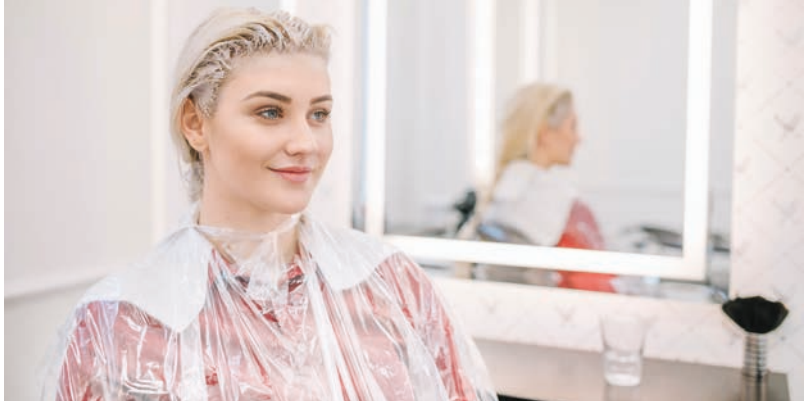

Proteger la ropa durante el proceso de tintura o decoloración es muy importante

Proteger as roupas durante o processo de tingimento ou desbotamento é muito importante

350 ML

REF. 50978

Coctelera plástico
Misturador graduado

U.M.V: **20** | : **20**

160 ML

REF. 51846

Coctelera plástico
Misturador graduado

U.M.V: **24** | : **24**

150 ML

REF. 50604

Probeta con graduación
Proveta graduada

U.M.V: **60** | : **60**

63 G

REF. 53338

Caja 80 tiras papel especial mechas 0,8 mm
Caixa 100 tiras especial madeixas 0,8 mm

U.M.V: **1** | : **6**

50 M

REF. 51113

Rollo papel aluminio 50 m.
Rolo papel alumínio50 m.

U.M.V: **1** | : **32**

30 ML

REF. 51164

Cuchara especial dosificadora
Colher doseadora

U.M.V: **350** | : **350**

REF. 01290

Bolsa 5 gorros mechas doble capa
Saco 5 Touca madeixas dupla capa

U.M.V: **12** | : **30**

REF. 01511

Gorro goma para mechas
Touca madeixas de borracha

U.M.V: **1** | : **10**

REF. 03729

Gorro silicona mechas especial
Touca madeixas especial em silicone

U.M.V: **1** | : **10**

REF. 06460

Gorro silicona perforado con gancho
Touca madeixas silicone perfurado, grande

U.M.V: **12** | : **100**

REF. 03189

Gorro térmico para secador, ocupa poco espacio, tela térmica resiste
Gorro térmico para secador, ocupa pouco espaço, o tecido resiste

U.M.V: **12** | : **30**

LÁTEX / LATEX

REF. 51671 S
51669 M
51670 L

Caja 100 guantes látex blancos con poco polvo
Caixa 100 luvas látex brancas com pouco pó

U.M.V: **1** | : **10**

VINILO / VINIL

REF. 52586 S
52587 M
52588 L

Caja 100 guantes vinilo con poco polvo
Caixa 100 luvas vinil brancas com pouco pó

U.M.V: **1** | : **10**

SIN polvo
powder FREE

NITRILO / NITRILE

REF. 53711 S
53712 M
53713 L

Caja 20 guantes nitrilo negros, sin polvo
Caixa 100 luvas nitrilo pretas sem pó

U.M.V: **1** | : **20**

REF. 53714 Talla / Tamanho **S**
REF. 53715 Talla / Tamanho **M**
REF. 53716 Talla / Tamanho **L**
REF. 53717 Talla / Tamanho **XL**

NEW

Caja 100 guantes nitrilo negros Reforzados 300 mm
Caixa 100 luvas de nitrilo preto Reforçado 300 mm

U.M.V: **1** | : **10**

NITRILO / NITRILE

Guantes un solo uso para mantener una buena higiene entre clientes

REF. 50610

Docena limas Nº 11
Dúzia de lixass nº 11

U.M.V: **12** | : **96**

REF. 50611

Docena limas Nº 17
Dúzia de lixas nº 17

U.M.V: **12** | : **96**

REF. 50612

Lima acolchada negra núcleo amarillo.
Lixa acolchada cor preto com núcleo amarelo.

U.M.V: **12** | : **96**

REF. 50613

Lima acolchada negra núcleo amarillo.
Lixa acolchada cor preto com núcleo amarelo.

U.M.V: **12** | : **96**

REF. 50614

Lima simple grande negra
Lixa simple grande cor preto

U.M.V: **12** | : **96**

REF. 50615

Lima simple grande negra en punta
Lixa simple grande cor preto com ponta

U.M.V: **12** | : **96**

REF. 50617

Lima prof. acolchada cuadrada
Lixa acolchada cor preto

U.M.V: **12** | : **96**

REF. 06000

Pack 12 limas 100/180 recta acolchada
Lixa 12 unidades 100/180 reta

U.M.V: **1** | : **25**

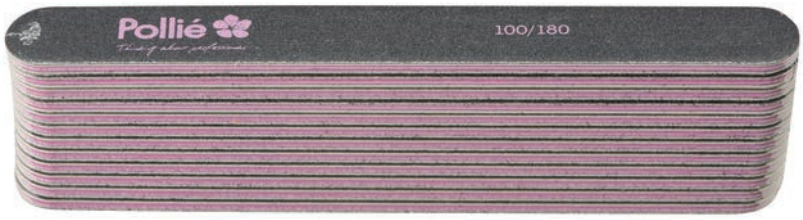

REF. 06001

Pack 12 limas 100/180 curva acolchada
Lixa 12 unidades 100/180 curvada

U.M.V: **1** | : **25**

REF. 06002

Pack 12 limas 100/180 media luna acolchada
Lixa 12 unidades 100/180 meia lua

U.M.V: **1** | : **25**

REF. 06005

Pack 12 limas CEBRA 100/180 recta acolchada
Lixa ZEBRA 12 unidades 100/180 reta

U.M.V: **1** | : **25**

REF. 06006

Pack 12 limas CEBRA 100/180 curva acolchada
Lixa ZEBRA 12 unidades 100/180 curvada

U.M.V: **1** | : **25**

REF. 06007

Pack 12 limas CEBRA 100/180 media luna acolchada
Lixa ZEBRA 12 unidades 100/180 meia lua

U.M.V: **1** | : **25**

REF. 06010

Lima bolsa individual acolchada recta 100/180
Lixa saco ndividual 100/180 reta

U.M.V: **12** | : **300**

32 cm
22,5 cm

REF. 06011

Lima bolsa individual acolchada curva 100/180
Lixa saco ndividual 100/180 curvada

U.M.V: **12** | : **300**

1,9 cm
17,8 cm

REF. 06012

Lima bolsa ind. acolchada media luna 100/180
Lixa saco ndividual 100/180 meia lua

U.M.V: **12** | : **300**

2,8 cm
17,8 cm

REF. 06015

Lima CEBRA bolsa ind. acolchada recta 100/180
Lixa ZEBRA saco ndividual 100/180 reta

U.M.V: **12** | : **300**

1,9 cm
17,8 cm

REF. 06016

Lima CEBRA bolsa ind. acolchada media luna 100/180
Lixa ZEBRA saco ndividual 100/180 curvada

U.M.V: **12** | : **300**

1,9 cm
17,8 cm

REF. 06017

Lima CEBRA bolsa ind. acolchada media luna 100/180
Lixa ZEBRA saco ndividual 100/180 meia lua

U.M.V: **12** | : **300**

2,8 cm
17,8 cm

REF. 06020

Pack 12 limas 80/80 recta acolchada
Lixa 12 unidades 80/80 reta

U.M.V: **12** | : **300**

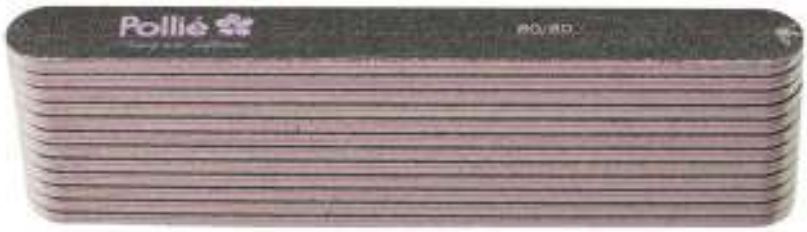

REF. 06021

Pack 12 limas 100/100 recta acolchada
Lixa 12 unidades 100/100 reta

U.M.V: **12** | : **300**

REF. 06023

Pack 12 limas 240/240 recta acolchada
Lixa 12 unidades 240/240 reta

U.M.V: **12** | : **300**

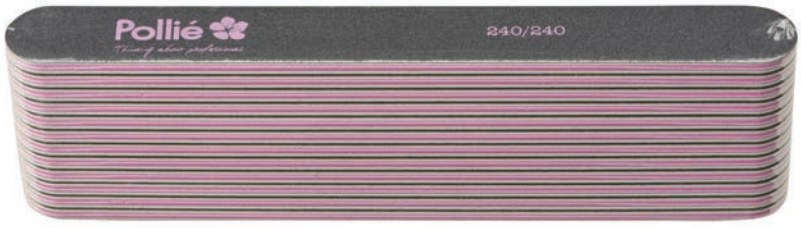

REF. 06026 Bolsa individual / saco individual
REF. 06030 caja 20 und./ caixa 20 units

Lima bloque 3 caras lila 80/80/100
Lixa bloco 3 faces lilás, 80/80/100

U.M.V: **12** | : **300**

REF. 06027 Bolsa individual / saco individual
REF. 06031 caja 20 und./ caixa 20 units

Lima bloque 3 caras naranja 100/180/180
Lixa bloco 3 faces laranja 100/180/180

U.M.V: **12** | : **300**

REF. 06028
REF. 06032 caja 20 und./ box 20 units

Lima bloque 4 caras buffer 240/320/600/4000
Lixa bloco 4 faces buffer 240/320/600/4000

U.M.V: **12** | : **300**

REF. 50616

Lima prof. acolchada + 2 baja cutículas
Lixa profissional + 2 removedor de cutículas

U.M.V: **12** | : **96**

REF. 50122

Bolsa 50 baja cutículas 115 mm
Pacote removedor de cutículas plástico 115 mm

U.M.V: **1** | : **10**

REF. 06033

Raspacallos pedicura plástico 27 cm
Raspa-calos pedicure plástico 27 cm

U.M.V: **1** | : **100**

REF. 06034

Raspacallos pedicura plástico 26 cm
Raspa-calos pedicure plástico, 26 cm

U.M.V: **1** | : **100**

REF. 00700

Corta callos Pollié, mango plástico, cuchilla no incluída
Corta calos Pollié, mango plástico sem lâmina

U.M.V: **12** | : **600**

REF. 06459

Dispensador 100 hojas corta callos de acero. Superficie plana y muy fina. Hojas de calidad con garantía de corte con seguridad para eliminar el exceso de callos y/o duricias en los pies, gracias a su hoja de precisión, de dos caras y bordes de corte fino. Se adaptan a todos los cortacallos estándar.
Lâminas de substituição de aço para cortadores. De superfície plana e muito fina. Folhas de qualidade com garantia de corte seguro para eliminar excesso de calos e / ou dureza nos pés, graças a sua lâmina de precisão, bordas de dois lados e cortes finos. Se adaptam a todos os cortadores standard.

U.M.V: **12** | : **100**

Medidas caja de 100ud: 13cm x 7cm x 1cm · Peso: 72gr · Medidas hoja: 2,24cm x 0,01cm. · "Made in Germany"

REF. 04687

Empujador cutículas acero inoxidable
Empurrador de cutículas duplo em aço inoxidável

U.M.V: **24** | : **600**

REF. 04688

Doble empujador cutículas acero inoxidable
Empurrador de cutículas duplo em aço inoxidável

U.M.V: **24** | : **600**

REF. 04689

Doble empujador cutículas acero inoxidable
Empurrador de cutículas duplo em aço inoxidável

U.M.V: **24** | : **600**

REF. 53399

Bol mojadedos negro
Bacia especial manicure preto

U.M.V: **20** | : **20**

REF. 04690

Tijera pieles
Tesouras peles

U.M.V: **24** | : **300**

REF. 04691

Tijera uñas
Tesouras peles

U.M.V: **24** | : **300**

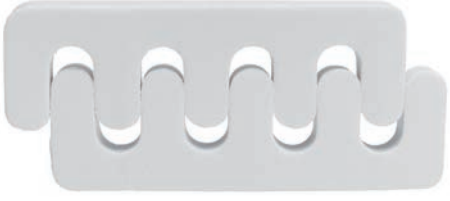

NEW

REF. 50846

Separador de dedos pollié
Separa-dedos pedicure

U.M.V: **20** | : **48**

ALICATES

11 CM

REF. 04693

Alicate cortauñas acero inoxidable
Alicate corta- unhas, aço inoxidável

U.M.V: **24** | : **180**

10 CM

REF. 04692

Alicate corta cutículas boca 5 mm
Alicate cortacutícula boca 5mm

U.M.V: **24** | : **300**

12 CM

REF. 04694

Alicate cortaúñas pedicura mate, cierre
Alicate corta-unhas pedicure, mate com fecho

U.M.V: **24** | : **150**

14 CM

REF. 04695

Alicate cortaúñas pedicura mate, cierre
Alicate corta-unhas pedicure, mate com fecho

U.M.V: **24** | : **150**

11 CM

REF. 04697

Alicate corta cutícula redondo azul titanio
Alicate cortacutícula azul titânio

U.M.V: **24** | : **300**

11 CM

REF. 04696

Alicate corta cutícula redondo azul titanio
Alicate cortacutícula redondo azul titânio

U.M.V: **24** | : **250**

ESPONJAS MAQUILLAJE · ESPONJAS MAQUIAGEM

REF. 51396

Esponja maquillaje
Esponja maquiagem

U.M.V: **12** | : **48**

REF. 51397

16 cisnes látex blanco
16 Esponjas maquiagem latex

U.M.V: **12** | : **48**

REF. 51398

Cisne látex ovalada colores
Esponja maquiagem latex

U.M.V: **12** | : **96**

REF. 51399

Cisne látex redondo colores
Esponja maquiagem latex

U.M.V: **12** | : **96**

- Potencia: 80W
- Incluye cesta 800g.
- Calentamiento rápido de la cera
- Seguro y ergonómico
- Ligero y de dimensiones reduzidas
- Para discos o perlas de cera.

- *Potência: 80W*
- *Inclui panela de 800g.*
- *Aquecimento rápido da cera.*
- *Seguro e ergonómico*
- *Leve e de dimensões reduzidas*
- *Para discos, cera ou pérolas*

REF. 03322

Fusor de cera con termostato y cazuela
Panela cera com termóstato e panela

U.M.V: **1** | : **12**

REF. 03322/00

Fusor de cera con termostato y cazuela CON CERA MIEL
Panela cera com termóstato e panela COM CERA MEL

U.M.V: **1** | : **12**

REF. 51404 200 ml

Aceite post depilación
Óleo pós-depilação

U.M.V: **1** | : **1**

Madera

REF. 51633

Espátula cera con mango 240 mm
Espátula de cera com cabo 240 mm

U.M.V: **12** | : **96**

REF. 02091

Paquete 20 papel depilación Pollié
Embalagem de 20 tiras de depilação

U.M.V: **100** | : **100**

REF. 00929

Paquete 100 papel depilación Pollié
Embalagem de 100 tiras de depilação

U.M.V: **1** | : **25**

REF. 03379

Calentador roll-on
Aquecedor roll-on

15 W | 100 ML

U.M.V: **1** | : **30**

REF. 03310

Pack depilación roll-on
Kits de depilação Pollié

15 W | 100 ML

U.M.V: **1** | : **10**

REF. 03379 **REF. 51394** **REF. 02091**

Calentador roll-on 03379

- Calentador de cera roll-on con visor lateral del nivel de cera
- Diseño ergonómico.
- Rápido en alcanzar la temperatura óptima.
- Gracias a su diseño interior se adapta a cualquier tipo de roll-on.
- Termostato interno que mantiene la temperatura ideal para la aplicación de la cera.
- Led indicador de encendido y apagado.
- 100-240V~

¿Quiere saber algo más sobre el calentador Pollié?
Quer saber mais sobre o aquecedor Pollié?

Kits de depilação 03379

- *Aquecedor de cera roll-on com visor lateral do nível de cera*
- *Design ergonômico.*
- *Rápido para atingir a temperatura ideal.*
- *Graças ao seu design interior, adapta-se a qualquer tipo de roll-on.*
- *Termostato interno que mantém a temperatura ideal para aplicação da cera.*
- *LED indicador ligado e desligado.*
- *100-240V ~*

CERAS

110 ML

REF. 51395

Roll-on Cera Aloe Vera
Roll-on Cera Aloe Vera

U.M.V: **12** | : **36**

110 ML

REF. 51394

Roll-on Cera Miel
Roll-on Cera Mel

U.M.V: **12** | : **36**

110 ML

REF. 51390

Roll-on Cera Chocolate
Roll-on Cera chocolate

U.M.V: **12** | : **36**

110 ML

REF. 51391

Roll-on Cera Lavanda
Roll-on Cera Lavanda

U.M.V: **12** | : **36**

110 ML

REF. 51392

Roll-on Cera Limón
Roll-on Cera limão

U.M.V: **12** | : **36**

110 ML

REF. 51393

Roll-on Cera Frutilla
Roll-on Cera morango

U.M.V: **12** | : **36**

OFRECEMOS UNA AMPLIA GAMA DE CERAS EN ROLL-ON. CERA DE BAJA FUSIÓ, GRAN CALIDAD Y PODER DE ARRANQUE.

OFERECEMOS UMA AMPLA GAMA DE CERAS ROLL-ON. CERA DE BAIXA FUSÃO, ÓTIMA QUALIDADE E POTÊNCIA DE ARRANQUE.

200 ML

REF. 51402

Bandeja cera miel
Bandeja de cera mel

U.M.V: **1** | : **12**

200 ML

REF. 51405

Bandeja cera Aloe Vera
Bandeja de cera Aloe Vera

U.M.V: **1** | : **12**

200 ML

REF. 51408

Bandeja cera Rosa mosqueta
Bandeja de cera Rosa Mosqueta

U.M.V: **1** | : **12**

450 ML

REF. 51400

Bandeja cera miel
Bandeja de cera mel

U.M.V: **1** | : **12**

450 ML

REF. 51406

Bandeja cera Aloe Vera
Bandeja de cera Aloe Vera

U.M.V: **1** | : **12**

450 ML

REF. 51409

Bandeja cera Rosa mosqueta
Bandeja de cera Rosa Mosqueta

U.M.V: **1** | : **12**

900 ML

REF. 51401

Bandeja cera miel
Bandeja de cera mel

U.M.V: **1** | : **12**

900 ML

REF. 51407

Bandeja cera Aloe Vera
Bandeja de cera Aloe Vera

U.M.V: **1** | : **12**

900 ML

REF. 51410

Bandeja cera Rosa mosqueta
Bandeja de cera Rosa Mosqueta

U.M.V: **1** | : **12**

REF. 02841
REF. 02841/54
REF. 02841/58

U.M.V: **1** | : **1**

Lavacabezas · Lavatorios

- Apoya brazos y mando cromados.
- Teja de cerámica y base fibra de vidrio.
- Asiento deslizable.
- Largo base 76 cm
- Anchura asiento 48 cm
- Alto respaldo 41 cm
- Cerámica 57 x 50 x 20 cm
- Altura total 95 cm

- *Apoia-braços e comando cromados.*
- *Telha de cerâmica e base fibra de vidro.*
- *Assento deslizável.*
- *Largura base 76 cm*
- *Largura assento 48 cm*
- *Altura encosto 41 cm*
- *Cerâmica 57x50x20cm*
- *Altura total :95 cm*

CON HUECO PARA CHAMPÚS
COM OCO PARA SHAMPOO

REF. 03736
03736/68
03736/54

Lavacabezas portátil con pie y desagüe
Lavatorio portátil com pé, e saída de água

U.M.V: **1** | : **15**

REF. 53736

Lavacabezas portátil con pie
Lavatorio portátil com pé

U.M.V: **1** | : **1**

Silla Stratos · Poltrona STRATOS

REF. 02840
02840/54
02840/59
02840/60
02840/62
02840/64

altura: 83-98 cm

U.M.V: **1** | : **1**

- Con reposa pies
- Elevación hidráulica.
- Respaldo 52 x 45 cm
- Anchura brazo a brazo 50 cm
- Base asiento 48 cm
- Brazos cromados

- *Com repousa-pés*
- *Elevação hidráulica.*
- *Encosto 52 x 45 cm*
- *Largura braço a braço 50 cm*
- *Base assento 48 cm*
- *Braços cromados*

REF. 04507/50
04507/59
04507/60
04507/62

Protector cuello silicona para lavacabezas
Protetor pescoço silicone para lavar cabeças

U.M.V: **1** | : **5**

REF. 02739
REF. 02739/50
REF. 02739/54
REF. 02739/59

Camilla especial masaje blanca
Cama de masagem especial branca
173 x 56 x 73 cm

U.M.V: **1** | : **5**

Repose

REF. 04890

78-90 cm alto x 60 ancho

U.M.V: **1** : **1**

La nueva silla REPOSE tiene un diseño con líneas modernas, pero que a la vez están pensadas para dar la máxima comodidad. La silla tiene una bomba hidráulica la cual permite subir y bajar el asiento, de esta forma se podrá situar al cliente a la altura que se adapte mejor para cada trabajo.

A nova poltrona de barbeiro REPOSE tem um design com linhas retas, mas que ao mesmo tempo estão pensadas para dar a máxima comodidade. O assento tem uma bomba hidráulica, a qual permite subir e baixar o assento, desta forma poderá situar o cliente à altura que se adapte melhor a cada trabalho.

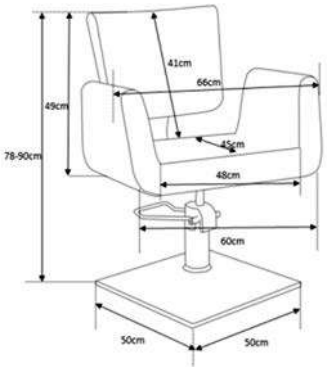

Comfort

REF. 04891

84-96cm alto x 49 ancho

U.M.V: **1** : **1**

La silla de peluquería COMFORT tiene un diseño con líneas rectas, pero que a la vez están pensadas para dar la máxima comodidad. La silla tiene una bomba hidráulica la cual permite subir y bajar el asiento, de esta forma podrá situar al cliente a la altura que se adapte mejor a cada trabajo.

A nova poltrona de barbeiro COMFORT tem um design com linhas retas, mas que ao mesmo tempo estão pensadas para dar a máxima comodidade. O assento tem uma bomba hidráulica, a qual permite subir e baixar o assento, desta forma poderá situar o cliente à z<aaa altura que se adapte melhor a cada trabalho.

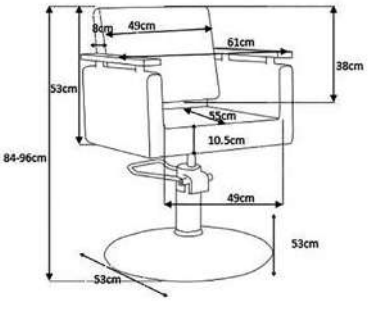

Repose

REF. 04892

99 cm alto x 66 ancho x78cm

U.M.V: **1** | : **1**

El nuevo lavacabezas Repose tiene un diseño con líneas modernas, pero que a la vez están pensadas para dar la máxima comodidad. Está compuesto por una pica de cerámica, honda, ergonómica, reclinable y adaptable en cada servicio.

Novo lavatorio REPOSE tem um design com linhas modernas, mas que ao mesmo tempo são pensadas para conferir a máxima comodidade. É composto por uma pia de cerâmica funda, ergonómica, reclinável e adaptável em cada serviço.

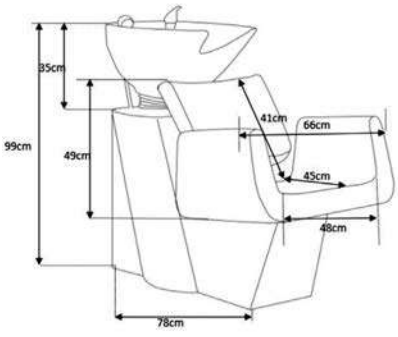

Comfort

REF. 04893

99 cm alto x 107 prof x 63 cm ancho

U.M.V: **1** | : **1**

El nuevo lavacabezas Comfort tiene un diseño con líneas rectas, pero a la vez está pensado para dar la máxima comodidad al cliente mientras se le lava el cabello. Está compuesto por una pica de cerámica, honda, ergonómica , reclinable y adaptable en cada servicio.

Novo lavatorio COMFORT tem um design com linhas modernas retas, mas que ao mesmo tempo são pensadas para conferir a máxima comodidade ao cliente enquanto lava o cabelo. É composto por uma pia de cerâmica funda, ergonómica, reclinável e adaptável em cada serviço.

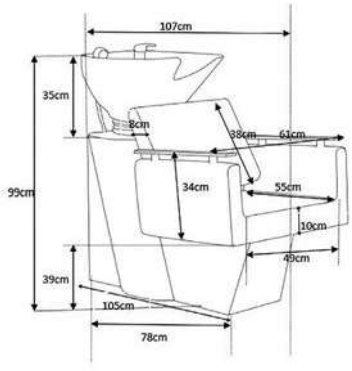

REF. 59100/50
59100/58
59100/60
59100/55

ancho 47 x alto78 x prof 46 cm

U.M.V: **1** | : **1**

Jacobsen

Monocasco madera multilaminada.
Estructura cromada. Terminaciones poliuretano.

Cadeira monocoque de madeira multilaminada.
Estrutura cromada. Acabamentos em poliuretano.

REF. 59101/50
59101/58
59101/60
59101/55

ancho 45 x alto79 x prof 45 cm

U.M.V: **1** | : **1**

Grand Prix

Monocasco madera multilaminada.
Estructura cromada. Terminaciones poliuretano.

Cadeira monocoque de madeira multilaminada.
Estrutura cromada. Acabamentos em poliuretano.

REF. 59102/50

SILLA ancho 82 x alto 72 x prof 81 cm

U.M.V: **1** | : **1**

REF. 59103/50

OTOMANA: ancho 43 x alto 52 x prof 66 cm

U.M.V: **1** | : **1**

Pier Paulin

Laccio

REF. 59106/50
59106/58

ancho 36 x alto 48 x prof 132 cm
ancho 47 x alto 48 x prof 54 cm

U.M.V: **1** | : **1**

Soriano

REF. 59107/50
59107/58
59107/60

ancho 63 x alto73 x prof 73 cm

U.M.V: **1** | : **1**

Estetic

REF. 59104/50
59104/58
59104/60

43-54 altura regulable · Ø 60 cm

U.M.V: **1** | : **1**

REF. 56054

Bidón Barber Line 88 x 58 x 58 cm
Tambor Barber Line 88 x 58 x 58 cm

U.M.V: **1** | : **1**

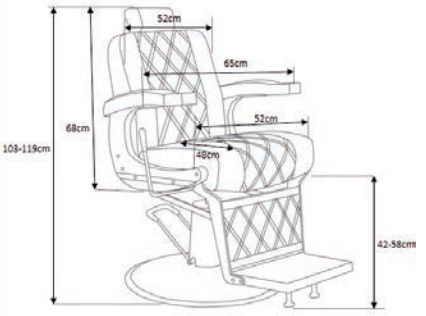

Vigor

El Nuevo Sillón de barbero Vigor está diseñado con un estilo moderno pero sin perder su funcionalidad y sus líneas clásicas. El sillón tiene una bomba hidráulica la cual permite subir y bajar el asiento, de esta forma se podrá situar a nuestro cliente a la altura que mejor se adapte al trabajo. La espuma del respaldo tiene un grosor de 13,5 cm y del asiento de 11,5 cm esto hará que el cliente se adapte bien al sillón y se encuentre muy cómodo. El reposacabezas es extraíble y ajustable por lo tanto lo se puede adaptar a cada trabajo. El respaldo del sillón puede ser inclinado 130 grados, al mismo tiempo que se inclina el respaldo, la estructura del apoyapiés también se inclinará para dar el máximo confort.

A nova poltrona de barbeiro Vigor está concebido com um estilo moderno, mas sem perder a sua funcionalidade e linhas clássicas. O cadeira tem uma bomba hidráulica, a qual permite subir e baixar o assento e assim poderá situar o cliente à altura que melhor se adapte ao trabalho. A espuma do encosto tem uma espessura de 13,5 cm e a do assento é de 11,5 cm, isto fará com que o cliente se adapte bem ao assento e se encontre muito cómodo. O repousa-cabeças é extraível e ajustável, portanto, pode adaptar-se a cada trabalho. O encosto do assento pode ser inclinado 130º, quando isso é feito, o apoia-pés também se inclinará para dar o máximo conforto.

REF. 04888
REF. 04888/73

U.M.V: **1** | : **1**

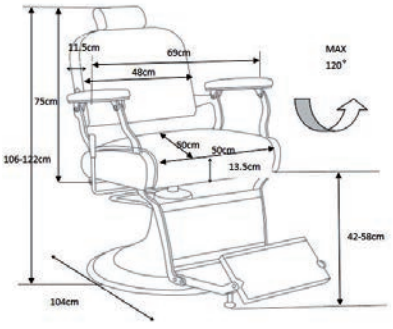

Retro

El nuevo sillón de barbero retro ha sido fabricado con los mejores materiales, el diseño está inspirado en el estilo vintage, pero sin olvidar la comodidad a la hora de diseñarlo. El sillón tiene una bomba hidráulica la cual nos permite subir y bajar el asiento, de esta forma podremos situar a nuestro cliente a la altura que mejor se adapte a nuestro trabajo. La espuma del respaldo es de 11,5 cm y del asiento tiene un grosor de 13,5 cm esto hará que nuestro cliente se adapte bien al sillón y se encuentre muy cómodo. El reposacabezas es extraíble y ajustable y lo podemos adaptar a cada cliente. El respaldo del sillón puede ser inclinado a 120 grados, al mismo tiempo que inclinamos el respaldo, la estructura del apoyapiés también se inclinará para dar el máximo confort.

O nova poltrona de barbeiro retro, foi fabricado com os melhores materiais, o design está inspirado no estilo vintage, mas sem esquecer a comodidade na hora de o conceber. O cadeira tem uma bomba hidráulica, a qual nos permite subir e baixar o assento, desta forma poderemos situar o cliente à altura que melhor se adapte ao trabalho. A espuma do encosto tem uma espessura de 11,5 cm e a do assento tem 13,5 cm, isto fará com que o nosso cliente se adapte bem ao assento e se encontre muito cómodo. O repousa-cabeças é extraível e ajustável e podemos adaptá-lo a cada cliente. O encosto do cadeira pode ser inclinado a 120º, quando isso é feito, a estrutura do apoia-pés também se inclinará para dar o máximo conforto.

REF. 04889
REF. 04889/73

U.M.V: **1** | : **1**

REF. 04887

U.M.V: **1** | : **1**

NEW

Classic

ESILLÓN BARBERO CLASSIC

Con líneas clásicas y acabados de última generación. Está dotado de bomba hidráulica para regular la altura del asiento. El apoyapiés es giratorio y el respaldo reclinable para dar el máximo confort al cliente. La espuma del respaldo tiene un grosor de 2,5 cm y del asiento de 7,5 cm, esto hará que el cliente se adapte bien al sillón y se sienta muy cómodo. También el reposacabezas es extraíble y ajustable para adaptarlo a cada trabajo.

A nova poltrona de barbeiro CLASSIC com linhas clássicas e acabamentos de última geração. Está dotado de bomba hidráulica para regular a altura do assento. O apoia-pés é giratório e o encosto reclinável para dar o máximo conforto ao cliente. A espuma do encosto tem uma grossura de 2,5 cm e a do cadeira é de 7,5 cm, isto fará com que o cliente se adapte bem ao assento e se sinta muito cómodo. O repousa-cabeças é extraível e ajustável a diferentes trabalhos. Disponível em três cores; preto, granada e verde.

NEW

REF. 50928

2 rollos de papel camilla
2 rolos de papel esticador

U.M.V: **1** | : **1**

REF. 52185/50

Escoba goma con rosca Eurostil
Vassoura de borracha com fio Eurostil

U.M.V: **5** | : **5**

REF. 50666

Peinador profesional
Penteador profissional

U.M.V: **1** | : **40**

REF. 00982
REF. 00982/50

Porta pelucas viaje 28,5 x 17,5 cm
Porta perucas 28,5 x 17,5 cm

U.M.V: **60** | : **60**

REF. 50093

Bolsa 12 pinzas plástico grandes
Saco com 12 pinças grandes de plástico

U.M.V: **1** | : **50**

REF. 50092

Bolsa 12 pinzas plástico grandes
Saco com 12 pinças grandes de plástico

U.M.V: **1** | : **50**

REF. 50091

Cartón 24 pinzas sin resorte
Papelão 24 clipes sem mola

U.M.V: **1** | : **50**

REF. 50972

Jabonera de plástico
Saboneteira de plástico

U.M.V: **12** | : **12**

REF. 50132

Cepillo de uñas grande
Escova de unha grande

U.M.V: **50** | : **50**

REF. 50973

Funda para cepillo de dientes
Capa de escova de dentes

U.M.V: **12** | : **24**

REF. 50974

Funda para cepillo de dientes con bisagra
Tampa de escova de dentes articulada

U.M.V: **12** | : **24**

REF. 50679

Cepillo baño grande
Escova de banho grande

U.M.V: **12** | : **12**

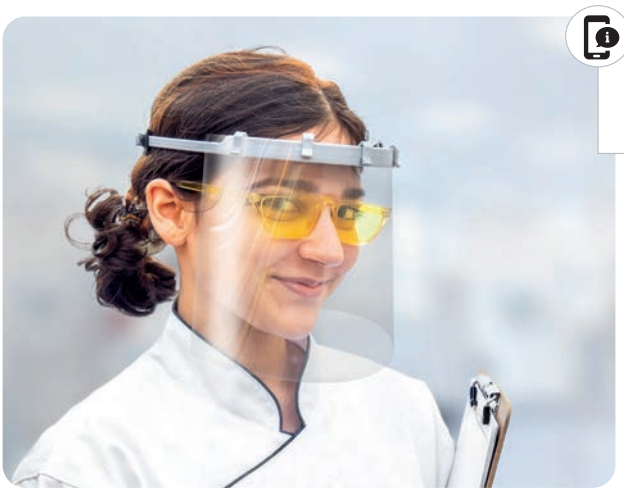

NEW

REF. 57801

Protector facial de PP

U.M.V: **10** | : **30**

REF. 57801/01

Bolsa 50 pantallas PET de repuesto

U.M.V: **10** | : **30**

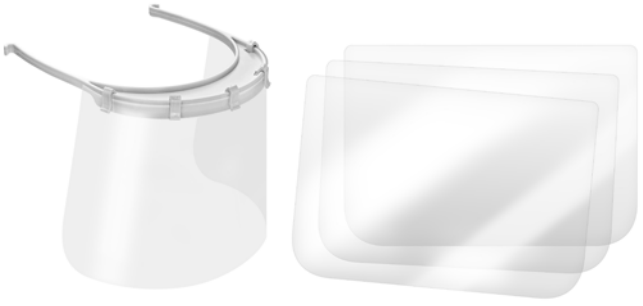

Ref.	Unidades	Descripción
50081	12	Broches plástico grande x 6 unidades
50101	12	Pincel de tintura pequeño
50102	12	Pincel de tintura grande
50113	12	Peine batidor nylon 17,5 cm
50114	12	Peine púa plástico nylon profesional 20,5 cm
50115	12	Peine batidor nylon corte 17,5 cm
50127	12	Peine ahuecador curvado 5 púas
50134	12	Peine batidor 19 cm
50154	12	Cepillo goma fuelle púa plástico, bola blanca grande
50155	12	Cepillo rectangular púa bola mango circular
50156	12	Cepillo rectangular púa bola, colores
50250	12	Espejo pequeño con asa carey
50340	12	Cepillo neumático pua bola, grande
50403	12	Peine ahuecador 12 puas
50405	12	Peine ahuecador colores pequeño 8 púas
50407	12	Peine escarpidor púa doble, grande
50408	12	Peine escarpidor púa doble pequeño
50412	12	peine escarpidor púa ancha
50426	12	Peine ahuecador colores grande
50435	12	Peine batidor plástico púa doble
50553	16	Cepillo esqueleto grande nylon púa bola
50610	12	Lima nº11 x 12 unidades
50612	12	Lima acolchada color negro
50613	12	Lima acolchada banana color negro
50616	12	Lima acolchada negra + 2 baja cutículas
50679	12	Cepillo baño grande
50756	12	Cepillo circular madera cerda mezcla 36 mm
51594	12	Cepillo circular madera cerda mezcla 24 mm
52185/50	5	Escoba goma con rosca "Eurostil"
52340	12	Bol graduado con asa
52448	12	Peine escarpidor mango goma
52491	12	Pulverizador garrafita 350 ml gris
55089	10	Estuche cierre cristal (Ref. 50340 + 50412)
55090	10	Estuche cierre cristal (Ref. 50309 + 50407) Estuche cierre
55091	10	cristal (Ref. 50309 + 50412)
55094	12	Cepillo térmico profesional 24 mm
55096	12	Cepillo térmico profesional 36 mm

55999 Exhibidor EUROSTIL (Vacío)

55998 Exhibidor EUROSTIL (Completo)

EUROSTIL ARGENTINA S.A.

PELUQUERÍA · ESTÉTICA · COSMÉTICA

Juan de Garay Nº 523 · 525
Villa Lynch · San Martín
Buenos Aires
ARGENTINA
Tel: (5411) 4713-9520
Fax: (5411) 4508-9691
info@eurostil.com.ar

INDUSTRIAS ORIOL 1942 S.L.

PELUQUERÍA · ESTÉTICA · COSMÉTICA

Ciudad de Asunción, 56
BARCELONA
Tel. (+34) 93 274 07 84
www.eurostil.com
info@eurostil.com

WWW.EUROSTIL.COM.AR